Products Guide

製品ガイド Vol.12

エコフート

ECOFOOT®

簡単を当たり前にする
地上型フートバルブ

スリーエム工業株式会社

産業界の資源循環を担う流体制御のパイオニアとして、

世界へ。

スリーエム工業株式会社へようこそ

スリーエム工業株式会社は、バルブ専門メーカーとして蓄積された知識と経験を活かし、メーカーとして飛躍し続けております。

『時代の要求する製品づくり』をモットーに独創的な流体制御と価値ある製品開発で、時代の要求に応えるよう挑戦しております。

あらゆるプラント用バルブのご相談に対応させていただきますので、スリーエム工業株式会社へ是非、お気軽にお問い合わせください。

ステンレスを追究、機能美・経済性を
「かたち」にしています。

Product outlines

ECOFOOT
地上型フートバルブ
P7～10 P13～14

消防評定仕様
地上型フートバルブ
P11～P12

フートバルブ
P15～P19

井戸フランジ / 繰り出し管
P20

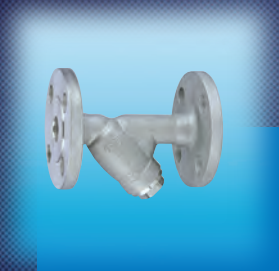

Y 型ストレーナー
P23～P28

鋼板製 Y 型ストレーナー
P29

U 型ストレーナー
P31～P32

鋼板製 U 型・T 型ストレーナー
P33～P36

複式ストレーナー
P37～P38

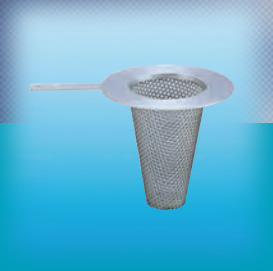

テンポラリーストレーナー
P41～P43

サイトグラス
P49～P53

PFA コーティングサイトグラス
P54

鋼板製サイトグラス
P56～P58

ゲージバルブ
P61～P64

ボールバルブ
P65

標準品、型番別ページのご案内

ステンレス製　ECOFOOT（地上型フートバルブ）

接 続	型 番	ページ
10K フランジ (RF)	10FAFL-1-13A (300A、10FAFL-1-04)	7

ステンレス製　地上型フートバルブ 消防評定仕様

接 続	型 番	ページ
10K フランジ (RF)	F10FAFL-1-13A	11

ステンレス製　フートバルブ

接 続	型 番	ページ
ネジ込（Rc）	SF-13, SF-H-13, SF-S-13, SF-C-13	15
10K フランジ (RF)	10FF-13, 10FF-H-13, 10FF-S-13, 10FF-C-13	16

ステンレス製　井戸フランジ / 繰り出し管

接 続	型 番	ページ
14K フランジ (RF)	14IF / 14KF	20
40K フランジ (RF)	40IF / 40KF	20

ステンレス製　Y 型ストレーナー

接 続	型 番	ページ
ネジ込（Rc）	20SYL-13A	23
10K フランジ (RF)	10FYL-13A	24
20K フランジ (RF)	20FY-13A	25
150Lb フランジ (RF)	150FY-13A	26
300Lb フランジ (RF)	300FYA-13A	27
600Lb フランジ (RF)	600FYA-13A	27
SW (ソケット溶接)	600SWYAL	28
製缶、設計製作	FYP シリーズ	29

ステンレス製　U 型（バケット型）ストレーナー

接 続	型 番	ページ
10K(RF) フランジ	10FUL-13A	31
10K(RF) フランジ	10FUL-1-13A	32
製缶、設計製作	FUP シリーズ	33
製缶、設計製作	FUDP シリーズ	34
製缶、設計製作	FUPSJ、FUPFJ シリーズ	35
製缶、設計製作	FTシリーズ	36
10K(RF) フランジ	10FUW-13A(14A)	37
製缶、設計製作	FUWPB シリーズ	38

ステンレス製　底付き型テンポラリー

接 続	型 番	ページ
フランジウエハー	10T-1, 20T-1, 150T-1	41
フランジウエハー	10TL-1, 20TL-1 , 150TL-1	41

ステンレス製　トンガリ型テンポラリー

接 続	型 番	ページ
フランジウエハー	10T-2, 20T-2, 150T-2	42
フランジウエハー	10TL-2, 20TL-2, 150TL-2	42

ステンレス製　フラット型テンポラリー

接 続	型 番	ページ
フランジウエハー	10T-3, 20T-3, 150T-3	43

ステンレス製　サイトグラス

接 続	型 番	ページ
ネジ込（Rc）	10SGL-13A, 10SGL-C-13A	49
ネジ込（Rc）	10SGL-1-13A, 10SGL-1-C-13A	49
ネジ込（Rc）	10SGL-2-13A , 10SGL-2-C-13A	50
ネジ込（Rc）	10SGL-4-13A, 10SGL-4-C-13A	50
10K フランジ (RF)	10FGL-13A, 10FGL-C-13A	51
10K フランジ (RF)	10FGL-1-13A, 10FGL-1-C-13A	51
10K フランジ (RF)	10FGL-2-13A, 10FGL-2-C-13A	52
10K フランジ (RF)	10FGL-4-13A, 10FGL-4-C-13A	52
150Lb フランジ (RF)	150FGL-CF8M	53
10K フランジ (RF)	10FGTCL-13A	54
製缶、設計製作	FGシリーズ（ランタン式）	56
フランジウエハー型	FG シリーズ（ランタン式）	56
製缶、設計製作	FGP シリーズ	57
製缶、設計製作	FGPSJ、FGPFJ シリーズ	58

ステンレス製　ゲージバルブ（液面計）

接 続	型 番	ページ
ネジ込 (R)	GVS-P-R-14, GVS-BP-R-14, GVS-BB-R-14	61
10K フランジ (RF)	10GVF-BP-14, 10GVF-BB-14	62
10K フランジ (RF)	10GVF-BB-T-14	63

ステンレス製　ネジ込ボールバルブ

接 続	型 番	ページ
ネジ込（Rc）	SBR、 SBRM	65

資料ページのご案内

内　　容	ページ
ECOFOOT（地上型フートバルブ）圧力損失図表	14
フートバルブ関連機器（ワイヤー、チェーン）	17
フートバルブ圧力損失図表	19
ストレーナー用ハイメッシュ仕様スクリーン	30
テンポラリーストレーナーとは	43
スクリーンについて	44
Y 型ストレーナー圧力損失図表 (水用)	45
U 型ストレーナー圧力損失図表（水用）	46
複式ストレーナー圧力損失図表（水用）	47
サイトグラス　取付方向例	55
ゲージ管、保護管 (液面計用)	64

Webサイトのご活用

ホームページからPDF 図面、DXF CAD、カタログをダウンロードできます。

検索 スリーエム工業株式会社

https://www.three-mmm.co.jp/

地上型フートバルブ動画にリンクできます。

- ECOFOOT（地上型フートバルブ）のご紹介
- ECOFOOT（地上型フートバルブ）弁体弁座ユニット交換手順
- ECOFOOT（地上型フートバルブ）スリーエム式呼び水の手順
- ECOFOOT（地上型フートバルブ）一次側配管の呼び水（真空ポンプによる脱気）

ホームページ内の「製品案内」から製品の詳細をご覧になれます。

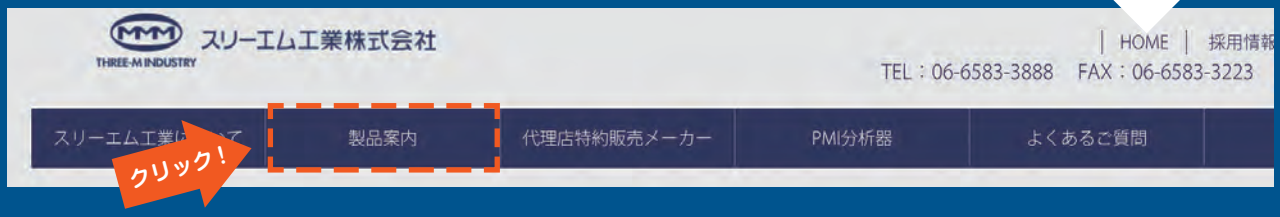

製品のPDF図面、DXF CAD、カタログをダウンロードできます
のでご活用ください。

FOOT VALVE

フートバルブ

P6▶P21

ECOFOOT® エコフート〈地上型フートバルブ〉

10FAFL−1−13A（300A、10FAFL−1−04）

40A〜100A

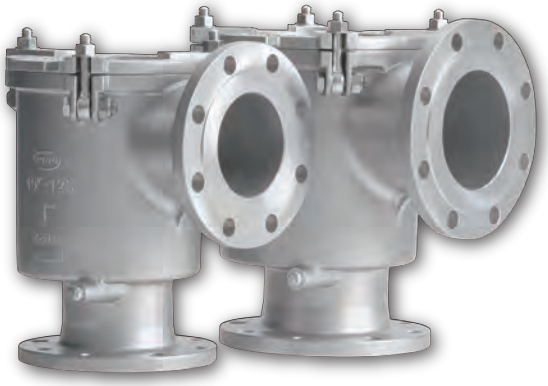

125A〜200A

■ 40A〜100A

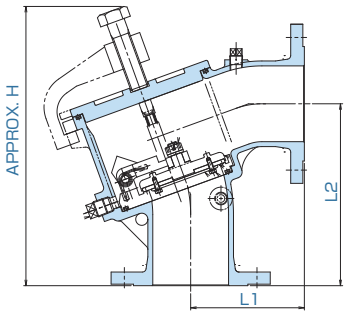

■ 125A〜250A

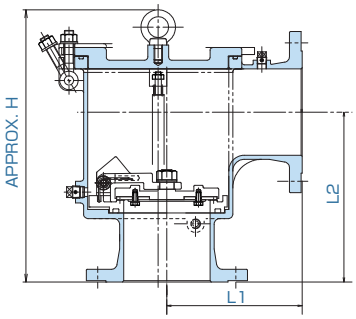

■ 300A

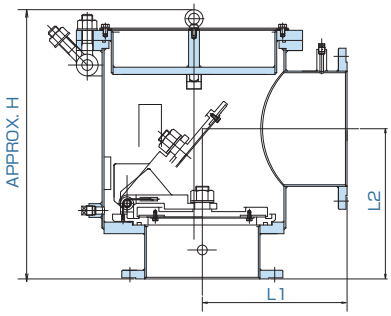

基本仕様

接　　続	JIS10K RF
最高使用圧力	1.0MPa
最高使用温度	60℃
仕 様 流 体	液体

材質

	本　体	ユニット	シートパッキン・Oリング
10FAFL-1-13A	SCS13A	SCS13A／SCS304	EPDM
10FAFL-1-04	300A SUS304		

●流体仕様（流体名、濃度、温度）によってご使用できない場合があります。流体仕様をご一報お願い致します。

寸法表

SIZE		L1	L2	H
40	1 1/2	120	210	295
50	2	120	210	300
65	2 1/2	130	230	325
80	3	140	240	355
100	4	150	240	370
125	5	215	280	431
150	6	235	295	458
200	8	280	350	541
250	10	350	380	604
300	12	400	415	750

使用条件一覧表

材質	用途別	使用条件	
EPDM	標準品	～60℃	スタンダード仕様。
シリコン	蓄熱用	60℃～80℃	蓄熱槽にご使用ください。
FPM（フッ素ゴム）	高温用	100℃以下	比較的高温の流体にご使用ください。
PTFE（テフロン）	ケミカル用	100℃以下	ゴム材質が使用できない流体にご使用ください。

エコフート

ECOFOOT®

簡単を当たり前にする
地上型フートバルブ

特許取得国 | 日本・米国・中国・台湾

**フートバルブメーカーとしての経験、ノウハウが詰まった
今までの常識を覆す地上型フートバルブの登場です。**

スリーエム工業 地上型フートバルブの 5 大メリット

① エアー溜まり無し
バルブ本体特殊構造にてポンプメーカーが嫌うエアー溜まりを徹底的に無くしました。

② 低圧力損失を実現
従来の底フートバルブより低圧損を実現しました。（初期圧力損失表は P14 をご覧ください。）

③ 安心の 1.0MPa 仕様
最高使用圧力は安心の 1.0MPa 設計です。万が一の想定外の圧力にも耐える事ができます。

④ イージーメンテナンス
地上設置と特許取得ユニット構造によりメンテナンスが劇的に簡単になりました。

⑤ サイレントシャット構造
流れが止まるとスプリングの力で弁体が閉じる構造になっています。

ECOFOOT® エコフート〈地上型フートバルブ〉

常識を覆すメンテナンス性

『弁体弁座ユニット』

※予備の弁体弁座ユニットをご用意していただきますと、
即座に弁体弁座ユニットを交換いただけます。

消耗品（シートパッキン、Oリング）を販売しております。
現場にて消耗品（シートパッキン、Oリング）を簡単に交換する事ができます。

地上型フートバルブ動画にリンクできます。

- ECOFOOT（地上型フートバルブ）のご紹介
- ECOFOOT（地上型フートバルブ）　弁体弁座ユニット交換手順
- ECOFOOT（地上型フートバルブ）　スリーエム式呼び水の手順
- ECOFOOT（地上型フートバルブ）　一次側配管の呼び水（真空ポンプによる脱気）

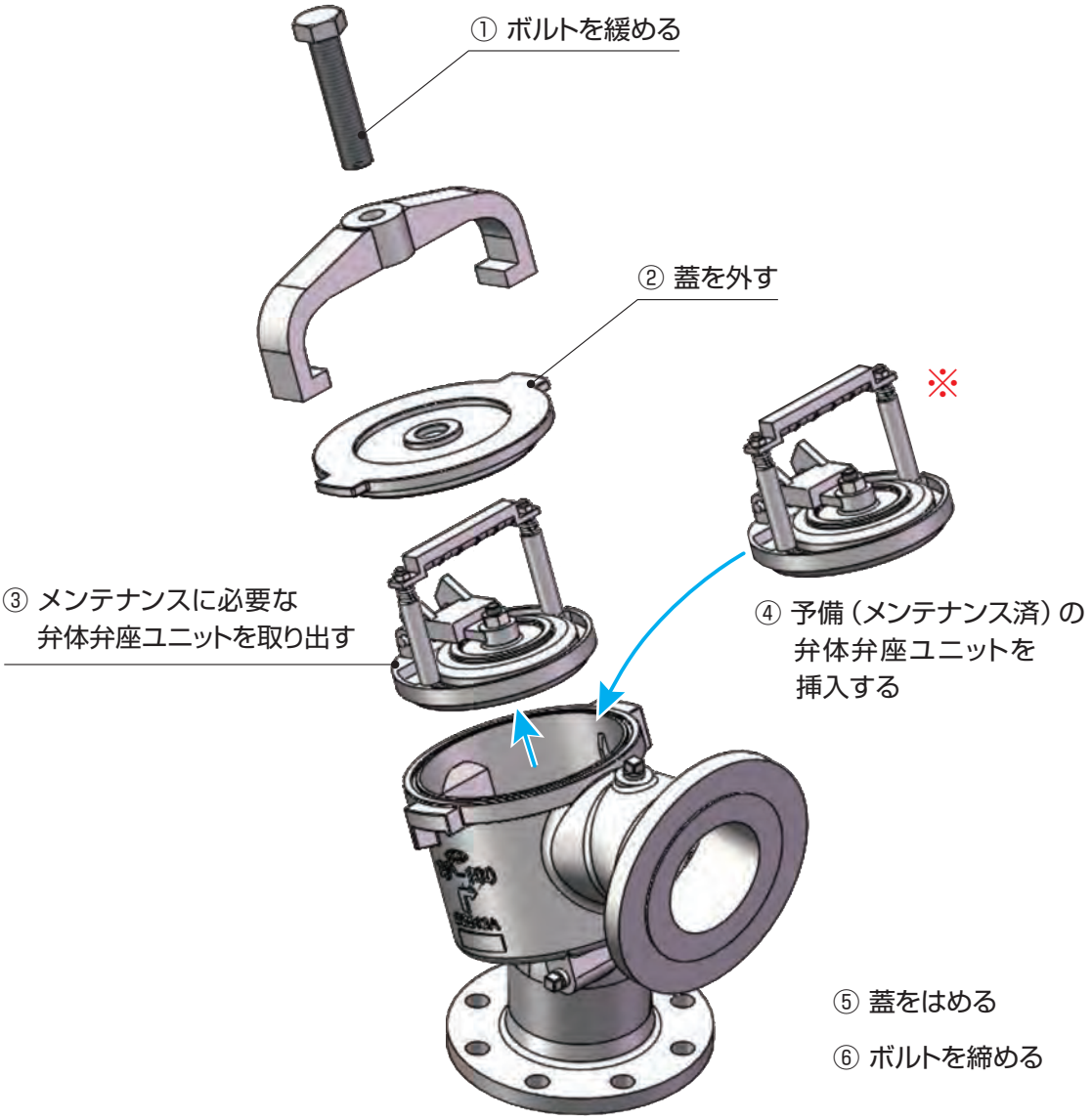

従来の底フートバルブと地上型フートバルブの違い

従来の底フートバルブ

従来の底フートバルブは、水中（ピット内）に設置し通常運転時は水没しています。メンテナンス作業時には水没している吸込管、底フートバルブを引き上げてから作業するため、多くの時間と人手を費やします。

■底フートバルブ設置図

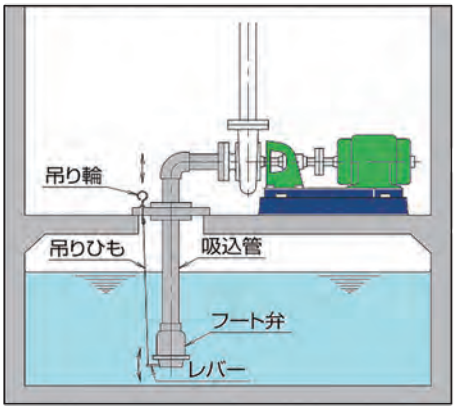

■吸込管系点検図

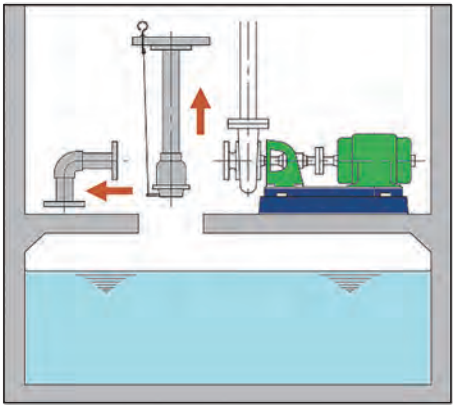

地上型フートバルブ

地上型フートバルブは、その名の通り地上に設置しますので、吸込管の引き上げ作業がありません！これだけでメンテナンス作業の負担は大きく軽減されます。弁体弁座の交換はカートリッジ式を採用。地上型フートバルブはメンテナンス済みの弁体弁座と交換するだけで完了します。

配管から取り外さずに
メンテナンスができます。

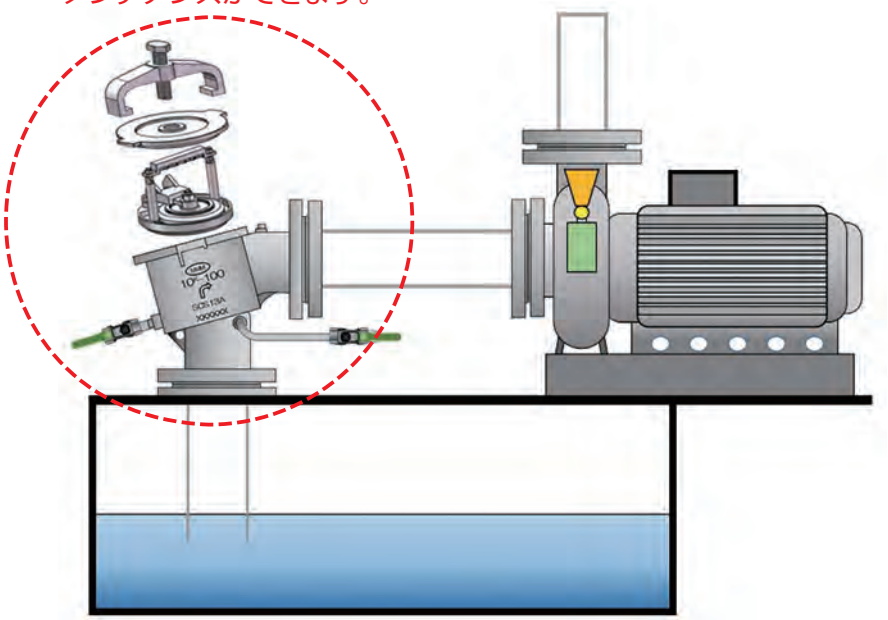

地上型フートバルブ消防評定仕様

F10FAFL−1−13A

40A～100A

■40A～100A

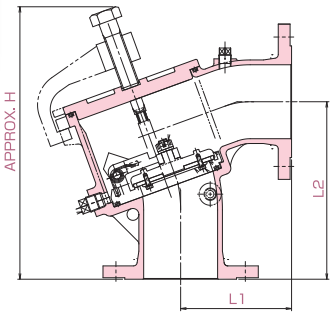

125A～200A

■125A～200A

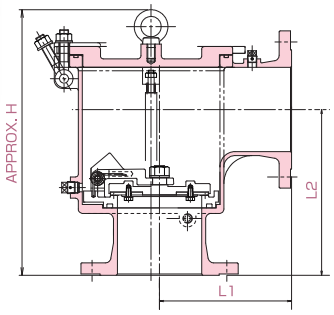

基本仕様

使　用　流　体	清水
最高使用圧力	1.0MPa
最高使用温度	60℃
接　　続	JIS10K フランジ

材質

本　体	ユニット	シートパッキン・Oリング
SCS13A	SCS13A/SUS304	EPDM

寸法表

SIZE		L1	L2	H
40	1 1/2	120	210	295
50	2	120	210	300
65	2 1/2	130	230	325
80	3	140	240	355
100	4	150	240	370
125	5	215	280	431
150	6	235	295	458
200	8	280	350	541

ポンプ方式の加圧送水装置の吸水管端末に設置する底フートバルブと同等の機能、性能を有し、吸水管内から液体が落水した場合は、直ちに警報等により周知する機能を有しております。

信頼性

1 警報等により周知する機能をポンプメーカーが嫌う制御盤などを改造することなく接続可能です。

2 40年間底フートバルブを製造・販売してきたノウハウを地上型フートバルブに詰め込んでいます。

操作性

ポンプのON-OFFで呼び水を完成することも可能ですが、弊社製の地上型フートバルブは、高価なポンプにストレスが無いように真空ポンプを使用して、呼び水を完成させることを推奨しております。

標準的な設置例

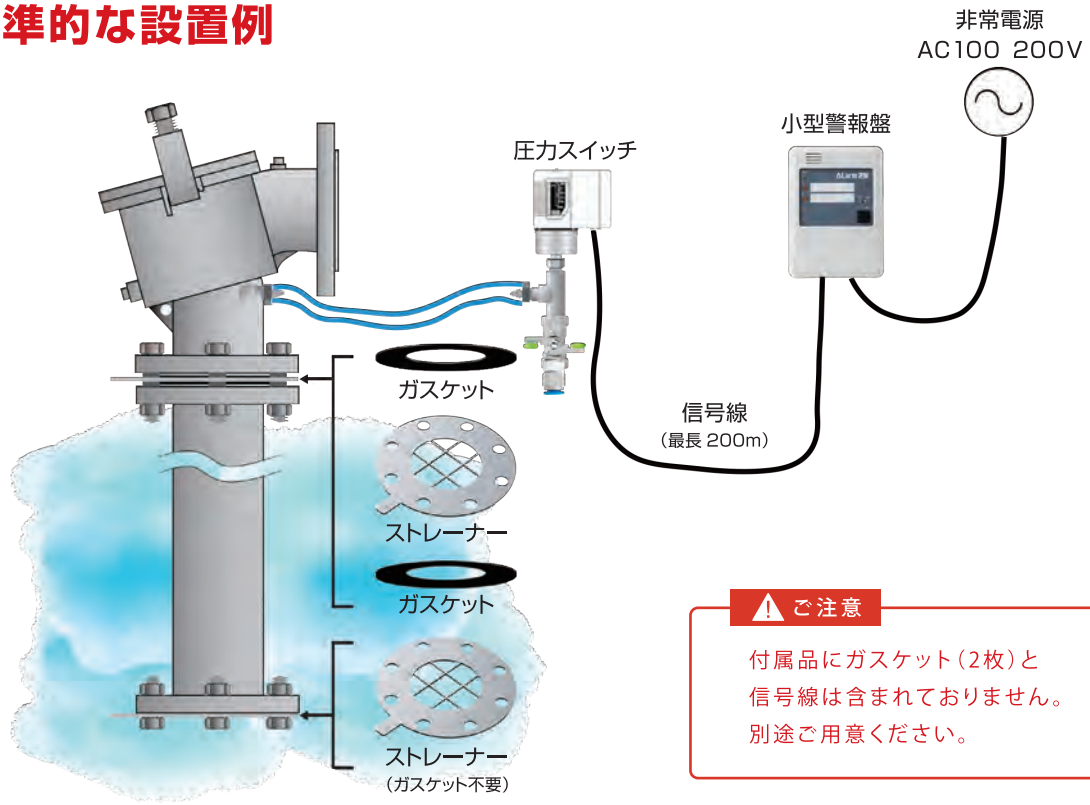

ご注意

付属品にガスケット（2枚）と
信号線は含まれておりません。
別途ご用意ください。

圧力スイッチ＋小型警報盤で落水警報を発報

圧力を感知して常に監視
落水時は、異常を検知し発報

消火ポンプユニットの配電盤に設置することなく発報が可能です。
（小型警報盤単独で発報させることができます。）

標準付属品

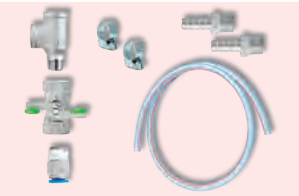
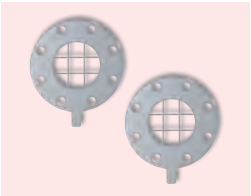
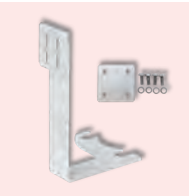

❶ ❷ ❸ ❹ ❺

❶ 圧力スイッチ	1
❷ 小型警報盤	1
❸ 継手、バルブ、ホース類	一式
❹ ストレーナー	2
❺ 取付ステー（ブラケット）	一式

ECOFOOT® エコフート〈地上型フートバルブ〉

オプション一覧

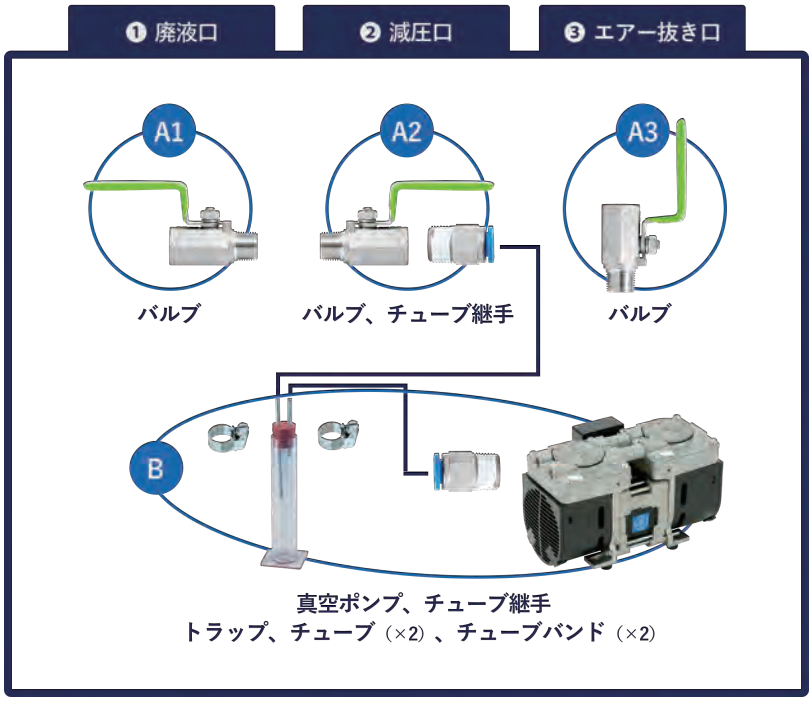

❶ 廃液口

メンテナンス時のドレン抜き、
またはスリーエム式呼び水の注入口
としてご使用ください。

動画で解説
「スリーエム式呼び水」

❷ 減圧口

一次側配管への呼び水のための
真空ポンプ接続としてご使用ください。

❸ エアー抜き口

呼び水時、メンテナンス時の
エアー抜きなどにご使用ください。

地上型フートバルブ動画にリンクできます。

YouTube

- ECOFOOT（地上型フートバルブ）のご紹介
- ECOFOOT（地上型フートバルブ）　弁体弁座ユニット交換手順
- ECOFOOT（地上型フートバルブ）　スリーエム式呼び水の手順
- ECOFOOT（地上型フートバルブ）　一次側配管の呼び水（真空ポンプによる脱気）

圧力損失図表

ECOFOOT® エコフート（地上型フートバルブ）圧力損失図表

（10FAFL-1-13A型）

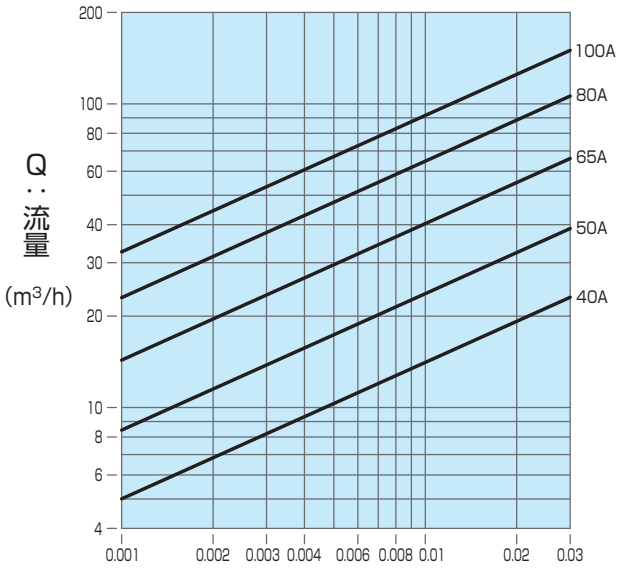

△P：圧力損失（MPa）

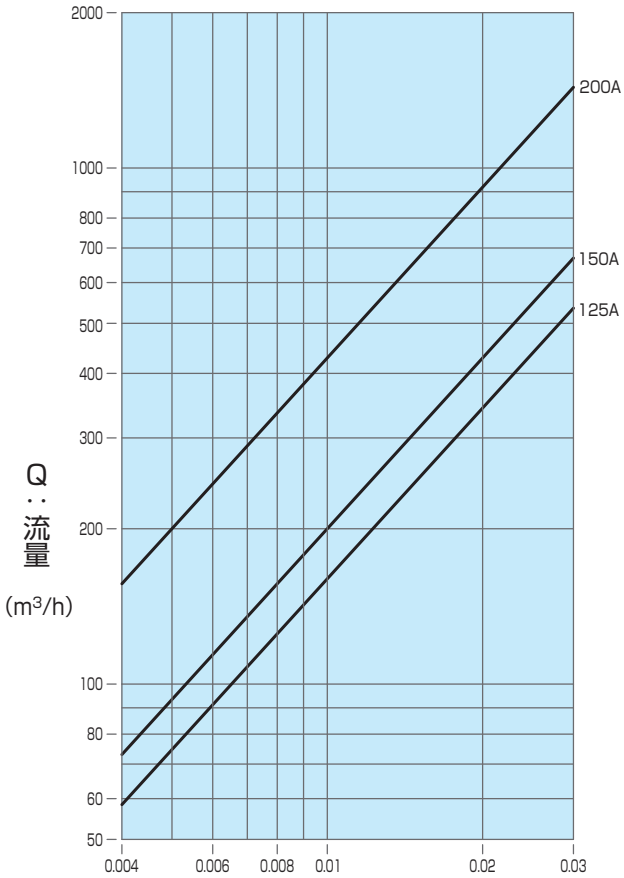

△P：圧力損失（MPa）

捻込フートバルブ

SF−13(SF−H−13、SF−S−13、SF−C−13)

■40A〜80A

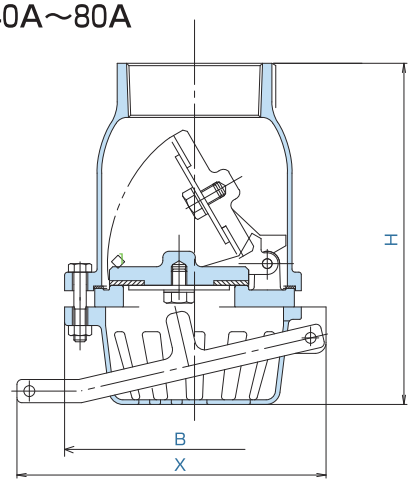

■100A

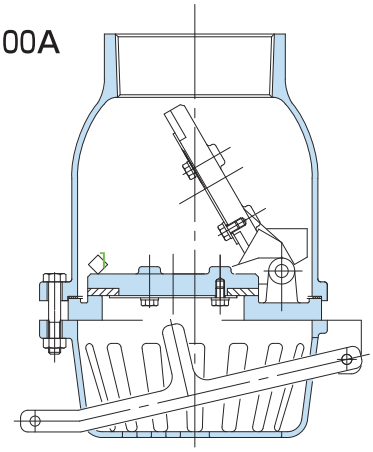

基本仕様

接　　続	ねじ込みRc
最高使用圧力	0.1MPa

材質

	本　体	シートパッキン	ガスケット
SF-13	SCS13	C.R	ノンアス
SF-H-13	SCS13	シリコン	PTFE
SF-S-13	SCS13	FPM	PTFE
SF-C-13	SCS13	PTFE	PTFE

寸法表

SIZE		B	H	X
40	1 1/2	140	160	160
50	2	140	170	160
65	2 1/2	158	202	175
80	3	168	225	200
100	4	232	280	240

特長

●ポンプ吸込管の先端に捻込接続する逆止弁です。
●液槽の液体が無くなっても落水しません。
●腐食に強いステンレス製です。
●点検用ワイヤー、クリップ、チェーン、シャックルは別売です。(P17)

※ 初期圧力損失はP19をご覧ください。

使用条件一覧表

製品番号	用途別	使用条件	
SF-13	標準品	常温	スタンダード品。
SF-H-13	蓄熱用	60℃〜80℃	蓄熱槽にご使用ください。
SF-S-13	高温用	100℃以下	比較的高温の流体にご使用ください。
SF-C-13	ケミカル用	100℃以下	ゴム質シートパッキンが使用できない流体にご使用ください。

フランジ式フートバルブ

10FF−13(10FF−H−13、10FF−S−13、10FF−C−13)

■40A〜80A

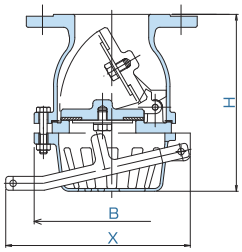

■100A

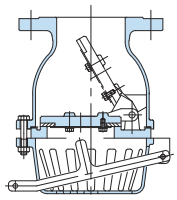

■125A〜150A

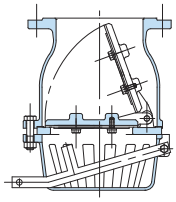

■200A

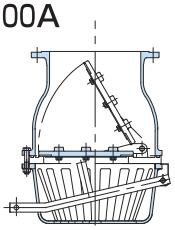

■250A〜350A

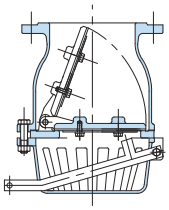

■400A

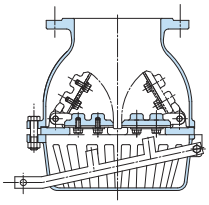

■450A〜600A

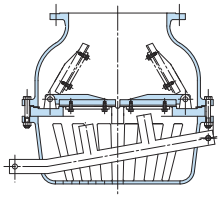

■700A

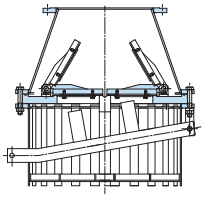

基本仕様

接　　続	JIS 10kRF(フランジ厚み薄型)
最高使用圧力	0.1MPa

材質

	本　体	シートパッキン	ガスケット
10FF-13	SCS13	C.R	ノンアス
10FF-H-13	SCS13	シリコン	PTFE
10FF-S-13	SCS13	FPM	PTFE
10FF-C-13	SCS13	PTFE	PTFE

特長

●ポンプ吸込管の先端にフランジ接続する逆止弁です。
●腐食に強いステンレス製です。
●液槽の液体が無くなっても落水しません。
●点検用ワイヤー、クリップ、チェーン、シャックルは別売です。(P17)
※ 初期圧力損失はP19をご覧ください。

寸法表

SIZE		B	H	X
40	1 1/2	140	155	160
50	2	140	155	160
65	2 1/2	158	175	175
80	3	168	195	200
100	4	232	255	240
125	5	255	285	260
150	6	278	335	320
200	8	352	397	350
250	10	436	505	440
300	12	515	630	550
350	14	560	660	615
400	16	875	675	790
450	18	875	790	928
500	20	675	810	928
550	22	955	860	1075
600	24	955	880	1075
700	28	1305	1300	1374

使用条件一覧表

製品番号	用途別	使用条件	
10FF-13	標準品	常温	スタンダード品。
10FF-H-13	蓄熱用	60℃〜80℃	蓄熱槽にご使用ください。
10FF-S-13	高温用	100℃以下	比較的高温の流体にご使用ください。
10FF-C-13	ケミカル用	100℃以下	ゴム質シートパッキンが使用できない流体にご使用ください。

フートバルブ関連機器

レバー操作用部品

SUS304 ワイヤー(JIS G3557-2004)	SIZE	40A	50A	65A	80A	100A	125A	150A	200A	250A	300A	350A	400A	450A	500A
	3mm	○	○	○	○	○	○	○							
	4mm								○	○	○				
	6mm											○	○		
	10mm													○	○

SUS304 ワイヤークリップ	
分解	ワイヤーの末端は、ワイヤークリップ2個を使って固定してください。(ワイヤーが1本、ワイヤークリップが4個のセットです。)

SUS304 一般用レギュラーチェーン	SIZE	40A	50A	65A	80A	100A	125A	150A	200A	250A	300A	350A	400A	450A	500A
	4mm	○	○	○	○	○	○	○							
	6mm								○	○	○				
	10mm												※○		
	13mm											○		○	○
	※400Aは2枚弁体のため350Aの1枚弁体より細くなります。														

SUS304 チェーン用シャックル	
分解	シャックルはチェーンの両端に付属しています。

(注意)ワイヤーやチェーンは、末端処理や固定に必要な長さを含め、余裕を持った長さでご注文ください。

ワイヤーの取り付け例

チェーンの取り付け例

<フート弁の保守について>

フート弁の開閉頻度により異なりますが、シートパッキンは経年劣化を生じます。
安全にお使いいただくため、シートパッキンとガスケットは定期的な交換をお願いいたします。

[交換部品について]

弊社製フート弁をご購入から5年を超えてご使用いただいている場合、シートパッキンのサイズが現行の製品と異なることがあります。
適合するシートパッキンを素早く、確実にご提供するため、旧型から現行型のシートパッキンとガスケットをセットにした、『シートパッキンセット』をご用意しました。
製品の年式や図面の確認などを行う必要がなく、保守作業を滞らせません。
弊社製フート弁の修理、メンテナンスも承っております。詳しくはお問い合わせください。

フートバルブ関連機器

サクションユニット

■構造図

(SU-40～100型)

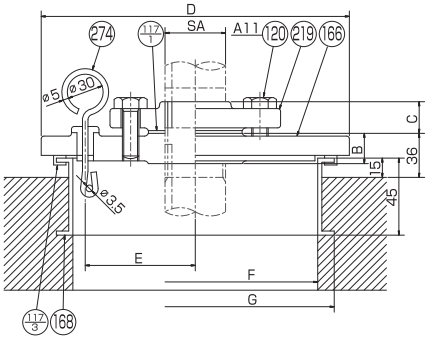

(SU-125、150型)

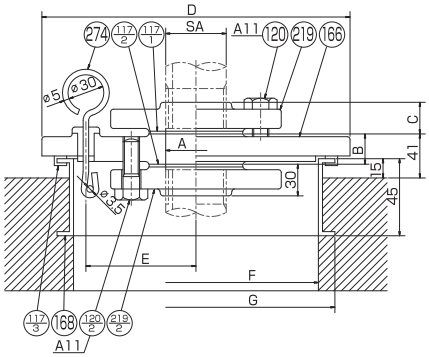

(SU-200～300型)

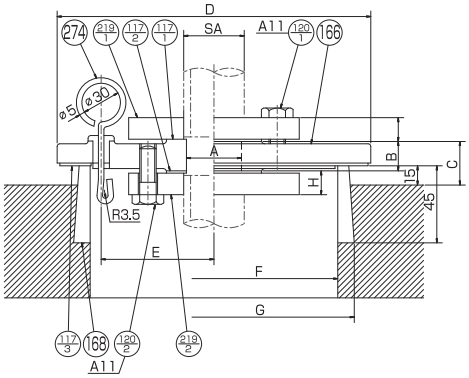

■設置図

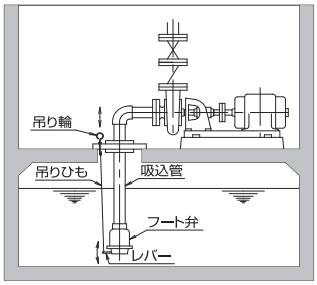

■吸込管系点検図

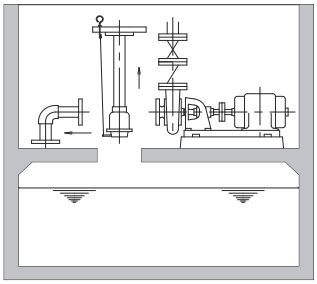

■吸込管系点検図

番号	部品名	材料		
		SU-40～100	SU-125,150	SU-200～300
274	ゴムキャップ付吊り輪	SUS304 ゴム/CR		
219-2	相フランジ	―	FC200	SS400
219-1	相フランジ	FC200		SS400
168	受　　座	SUS304		FC200
166	吸　込　蓋	FC200		

番号	部品名	材料		
		SU-40～100	SU-125,150	SU-200～300
120-2	ボ　ル　ト	―	SS/メッキ	
122-1	ボ　ル　ト	SS/メッキ		
117-3	ガスケット	ゴム/CR		
117-2	ガスケット	―	ゴム/NR	
117-1	ガスケット	ゴム/NR		

寸法表

型式	口径 SA	A	B	C	D	E	F	G	H	A11	フランジ JIS 10K	質量 kg
SU-40	Rc1½	―	26	24	250	90	200	220	―	M12×35	R.F. 薄形	11
SU-50	Rc2	―	26	24	250	90	200	220	―	M12×35		12
SU-65	Rc2½	―	26	24	330	125	280	300	―	M12×35		18
SU-80	Rc3	―	26	25	330	125	280	300	―	M12×35		19
SU-100	Rc4	―	29	28	330	125	280	300	―	M12×35		22
SU-125	Rc5	134	30	30	390	155	340	360	―	M16×45		35
SU-150	Rc6	158	30	30	390	155	340	360	―	M16×45		40
SU-200	8B	210	49	59	530	200	450	500	23	M20×50	F.F. 並形 溶接式	80
SU-250	10B	260	49	59	620	240	530	590	25	M22×50		117
SU-300	12B	310	55	64	620	260	560	620	25	M22×50		135

(株)荏原製作所規格

特長

●ポンプ室床面を仕上げた後に吸込配管の設置ができます。
●フート弁のレバー操作が地上で容易にできます。
●受水槽内に入らずに地上に吸込配管ごと引き上げて、フート弁及び吸込配管の保守・点検ができます。
●特殊仕様にて浸出性能基準適合品も対応しています。

フートバルブ圧力損失図表

フートバルブ圧力損失図表

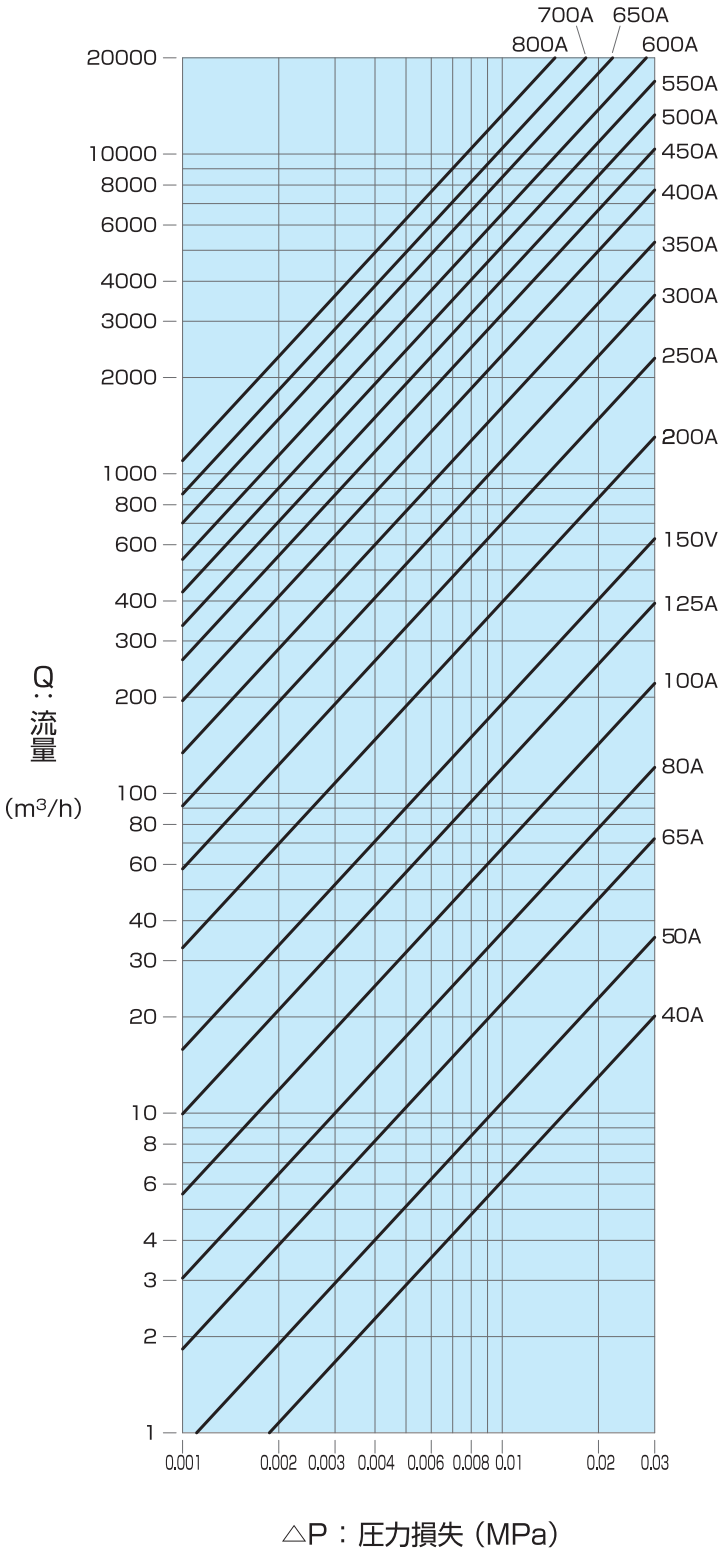

井戸フランジ / 繰り出し管

14K型、 40K型

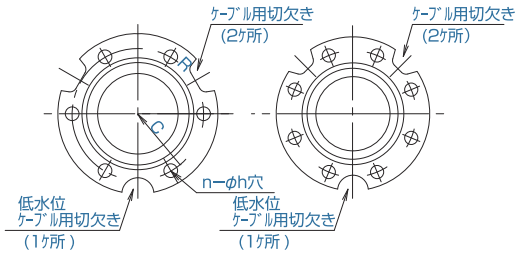

■14K型

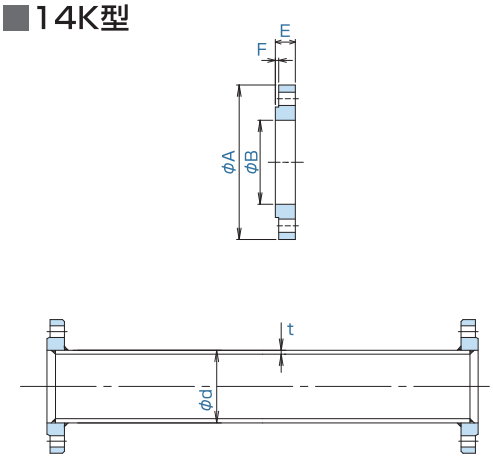

■40K型

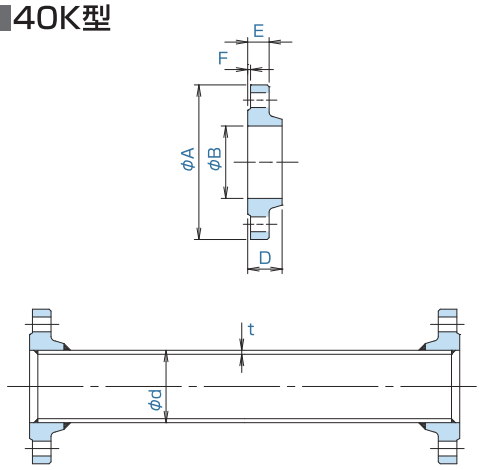

寸法表

型式	口径	繰り出し管		フランジ							最大適用ケーブルサイズ (mm²)
		d	t	A	B	C	D	E	F	n - h	
14K型	40	48.6	3.5	115	49.1	90	—	16	1	6 - 12	平形3芯14
	50	60.5	3.5	125	61.1	100	—	16	1	6 - 12	平形3芯14
	65	76.3	3.75	140	77.1	115	—	18	1	8 - 12	平形3芯14
	80	89.1	4.0	165	90	136	—	20	1	8 - 15	平形3芯14
	100	114.3	4.0	180	115.4	155	—	22	1	8 - 15	平形3芯30
	125	139.8	4.0	224	141.2	190	—	28	1	8 - 19	平形3芯50
	150	165.2	4.5	258	166.6	224	—	32	1	8 - 19	平形3芯50
40K型	40	48.6	3.7	125	49.1	100	27	19	2	6 - 15	平形3芯14
	50	60.5	3.9	135	61.1	110	28	20	2	8 - 15	平形3芯14
	65	76.3	5.2	146	77.1	123	30	20	2	8 - 15	平形3芯14
	80	89.1	5.5	185	90	145	36	24	2	8 - 19	平形3芯30

(株)荏原製作所イドボーイBHS型規格用

●繰り出し管(14K型/40K型)　計画・実施に際しては納入仕様書をご請求ください。
●繰り出し短管は菅の長さ、厚み(t)と形状が違いますのでご注意ください。

FC鋳鉄製フートバルブ
10K100A地下水に使用、22ヶ月後の写真

鋳鉄フートバルブ、250A
海水に使用

10K500Aフートバルブ

10K600Aフートバルブ

10K700Aフートバルブ

実験ラボ
地上型フートバルブ

地上型フートバルブ
ふた部開

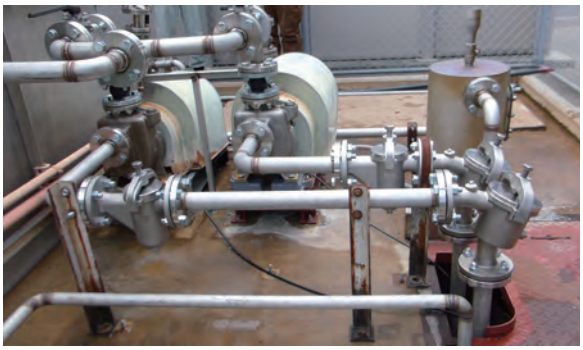

地上型フートバルブ施工例
地上型フートバルブ＋ワンタッチ式U型ストレーナー

STRAINER

ストレーナー

P22▶P39

捻込Y型ストレーナー

20SYL−13A、 20SYL−14A

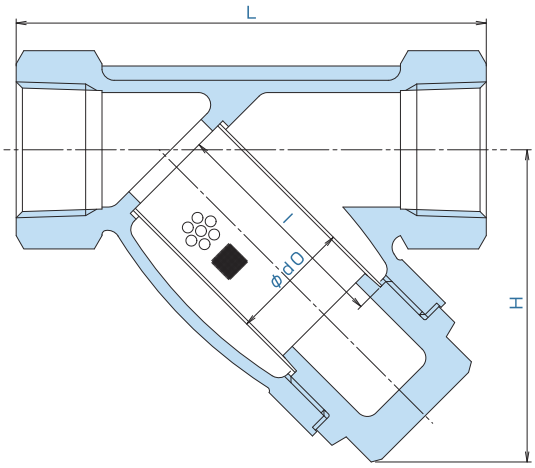

〈オプション〉
ドレンボール弁付

基本仕様

接　　続	ねじ込み Rc
最高使用圧力	2.0MPa
最高使用温度	150℃
スクリーン	内網 60メッシュ

材質

	本　体	スクリーン	ガスケット
20SYL-13A	SCS13A	SUS304	PTFE
20SYL-14A	SCS14A	SUS316	PTFE

寸法表

SIZE		L	H	スクリーン φdO×l
8	1/4	70	45	13 × 30
10	3/8	70	45	13 × 30
15	1/2	85	55	18 × 40
20	3/4	100	70	23 × 52
25	1	115	80	30 × 56
32	1 1/4	135	95	37 × 68
40	1 1/2	150	100	43 × 71
50	2	180	115	53 × 82

特長

●スクリーンは20,40,60,80,100メッシュを常備しています。
●ご要求に応じてスクリーンの製作もいたします。※
●1/2in〜2inはドレンプラグ付きも製作できます。
●使用温度が150℃を超える場合はご相談ください。
●SCS16Aも製作できます。
※100メッシュを超えるスクリーンについてはP30をご覧ください。
※ 初期圧力損失はP45をご覧ください。

フランジ式Y型ストレーナー

10FYL−13A、 10FYL−14A

■15A～50A

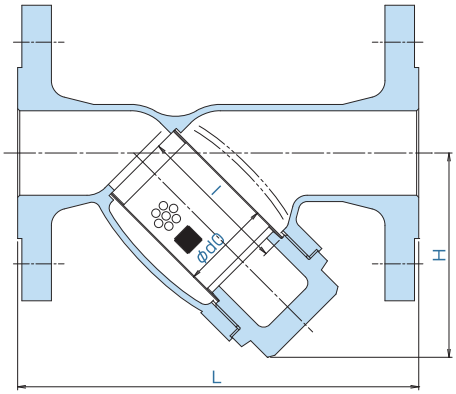

■65A～200A

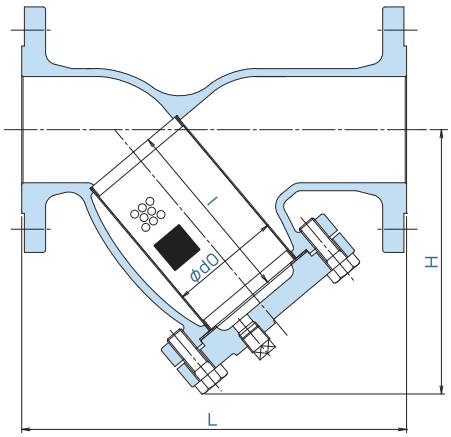

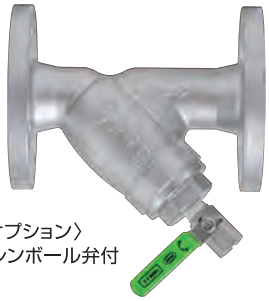

〈オプション〉
ドレンボール弁付

基本仕様

接　　続	JIS10kRF
最高使用圧力	1.0MPa
最高使用温度	150℃
スクリーン	内網 60メッシュ

材質

	本　体	スクリーン	ガスケット
10FYL-13A	SCS13A	SUS304	PTFE
10FYL-14A	SCS14A	SUS316	PTFE

特長

●スクリーンは20,40,60,80,100メッシュを常備しています。
●ご要求に応じてスクリーンの製作もいたします。※
●15A～50Aはドレンプラグ付きも製作できます。
●使用温度が150℃を超える場合はご相談ください。
●SCS16Aも製作できます。
※100メッシュを超えるスクリーンについてはP30をご覧ください。
※ 初期圧力損失はP45をご覧ください。

寸法表

SIZE		L	H	スクリーン φdO×l
15	1/2	125	55	18 × 40
20	3/4	140	70	23 × 52
25	1	160	80	30 × 56
32	1 1/4	180	93	37 × 68
40	1 1/2	190	100	43 × 71
50	2	220	115	53 × 82
65	2 1/2	270	160	68 × 108
80	3	290	200	85 × 140
100	4	350	240	104 × 178
125	5	390	290	130 × 200
150	6	440	340	155 × 230
200	8	540	410	205 × 295

フランジ式Y型ストレーナー

20FY−13A、 20FY−14A

■15A～50A

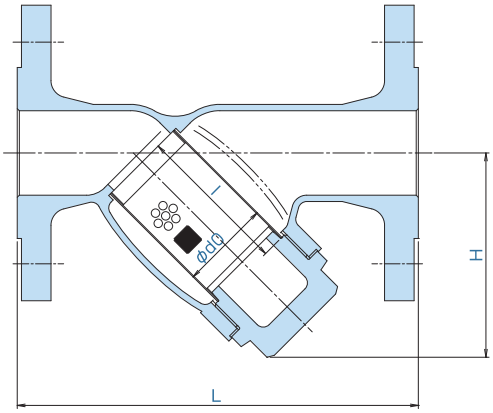

■65A～200A

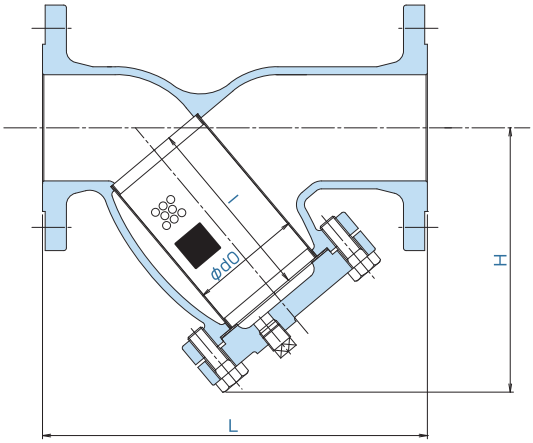

基本仕様

接　　続	JIS20kRF
最高使用圧力	2.0MPa
最高使用温	150℃
スクリーン	内網 60メッシュ

材質

	本　体	スクリーン	ガスケット
20FY-13A	SCS13A	SUS304	PTFE
20FY-14A	SCS14A	SUS316	PTFE

特長

●ご要求に応じてスクリーンの製作もいたします。※
●15A～50Aはドレンプラグ付きも製作できます。
●使用温度が150℃を超える場合はご相談ください。
●SCS16Aも製作できます。
※100メッシュを超えるスクリーンについてはP30をご覧ください。

寸法表

SIZE		L	H	スクリーン φd0×l
15	1/2	125	60	18 × 40
20	3/4	140	70	23 × 52
25	1	160	80	30 × 56
40	1 1/2	185	110	43 × 71
50	2	212	130	52 × 82
65	2 1/2	259	150	68 × 108
80	3	310	195	85 × 132
100	4	365	225	104 × 156
125	5	405	300	130 × 190
150	6	455	350	155 × 230
200	8	556	425	205 × 295

150FY−13A、 150FY−14A

■15A～50A

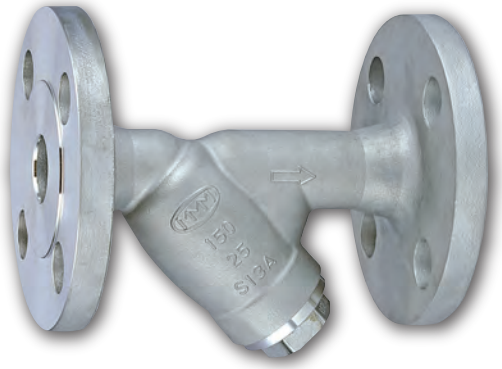

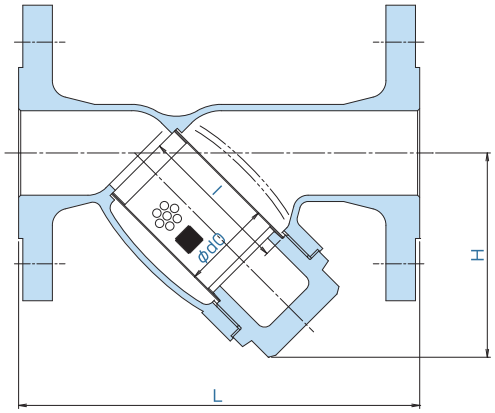

■65A～200A

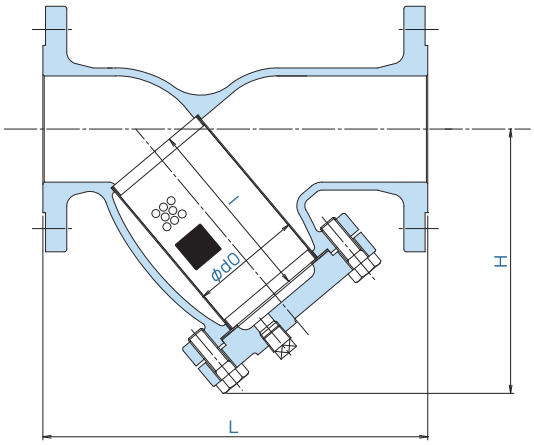

基本仕様

接　　続	JPI 150LbRF
最高使用圧力	1.0MPa
最高使用温度	150℃
スクリーン	内網 60メッシュ

材質

	本　体	スクリーン	ガスケット
150FY-13A	SCS13A	SUS304	PTFE
150FY-14A	SCS14A	SUS316	PTFE

特長

●スクリーンは20,40,60,80,100メッシュを常備しています。
●ご要求に応じてスクリーンの製作もいたします。※
●15A～50Aはドレンプラグ付きも製作できます。
●使用温度が150℃を超える場合はご相談ください。
●SCS16Aも製作できます。
※100メッシュを超えるスクリーンについてはP30をご覧ください。

寸法表

SIZE		L	H	スクリーン φdO×l
15	1/2	124	60	18 × 40
20	3/4	135	70	23 × 52
25	1	155	80	30 × 56
32	1 1/4	174	93	37 × 68
40	1 1/2	187	100	43 × 71
50	2	220	115	53 × 82
65	2 1/2	269	150	68 × 108
80	3	293	210	85 × 140
100	4	362	235	104 × 178
125	5	398	290	130 × 200
150	6	447	340	155 × 230
200	8	554	410	205 × 295

フランジ式Y型ストレーナー

300FYA−13A

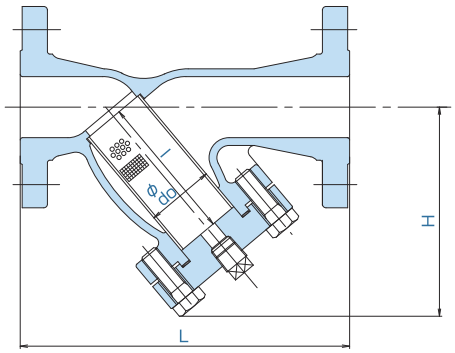

基本仕様

接　　続	JPI 300LbRF
最高使用圧力	JPI 300Lb Rating
最高使用温度	
スクリーン	内網 60メッシュ

材質

	本　体	スクリーン	ガスケット
300FYA-13A	SCS13A	SUS304	PTFE

寸法表

SIZE		L	H	スクリーン φd0×l
15	1/2	160	100	23 × 65
20	3/4	170	100	23 × 65
25	1	190	110	30 × 75
40	1 1/2	240	155	46 × 100
50	2	270	170	56 × 120

特長

●基本仕様のほか、個別に設計、製作いたします。
●スクリーンはご要求に応じて製作いたします。
●SCS14A,SCS16Aも製作できます。

600FYA−13A

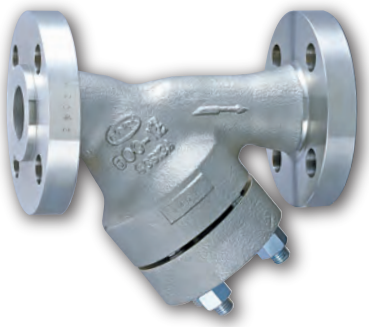

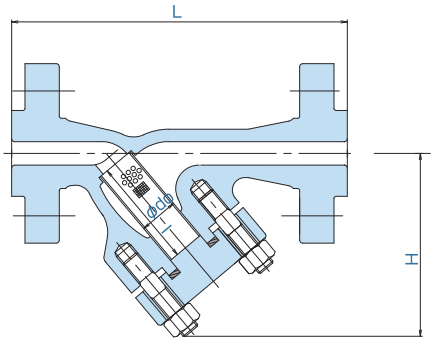

基本仕様

接　　続	JPI 600LbRF
最高使用圧力	JPI 600Lb Rating
最高使用温度	
スクリーン	内網 60メッシュ

材質

	本　体	スクリーン	ガスケット
600FYA-13A	SCS13A	SUS304	PTFE

寸法表

SIZE		L	H	スクリーン φd0×l
15	1/2	200	125	25 × 70
20	3/4	200	125	25 × 70
25	1	200	130	30 × 75
40	1 1/2	250	165	46 × 100
50	2	270	185	56 × 120

特長

●基本仕様のほか、個別に設計、製作いたします。
●スクリーンはご要求に応じて製作いたします。
●SCS14A,SCS16Aも製作できます。

ソケットウェルド式Y型ストレーナー

600SWYAL−CF3M

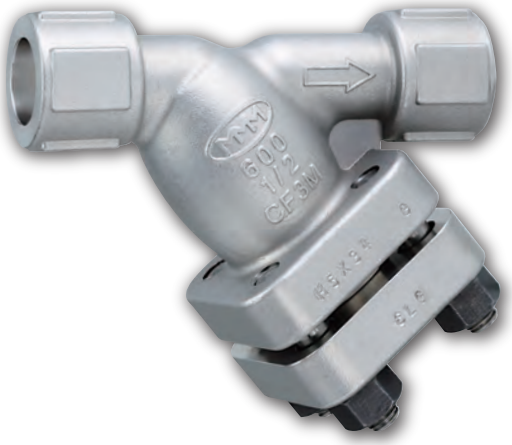

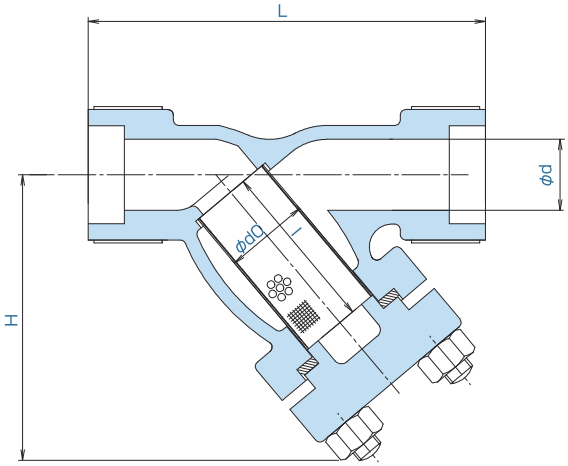

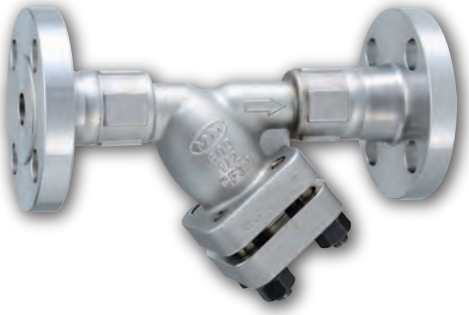

フランジ溶接型の例

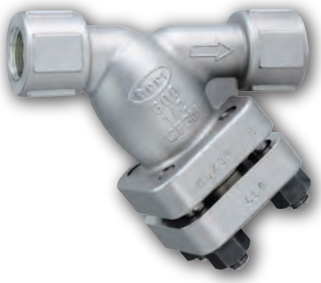

捻込接続の例

基本仕様

接　　続	ソケットウェルド(SW)
最高使用圧力	JPI 600Lb Rating
最高使用温度	
スクリーン	内網 60メッシュ

材質

	本　体	スクリーン	ガスケット
600SWYAL	CF3M	SUS316L	渦巻型

特長

●フランジ溶接型はフランジの規格を選択することができます。
●接続規格に関しましてはご相談ください。

寸法表

SIZE		d	L	H	スクリーン φdO×l
15	1/2	15	125	92	23 × 50
20	3/4	20	125	92	23 × 50
25	1	25	140	103	30 × 60
40	1 1/2	40	170	128	43 × 82
50	2	50	210	148	53 ×100

鋼板製Y型ストレーナー

FYPシリーズ

■50A～250A

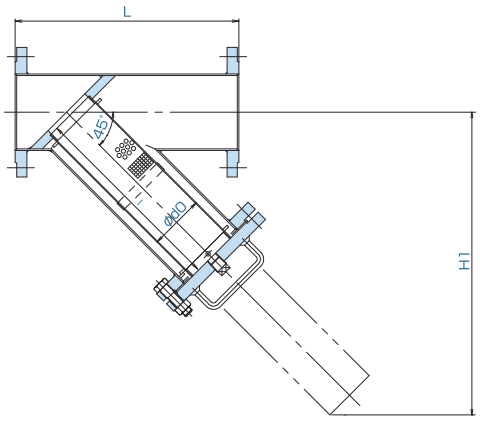

■300A～600A

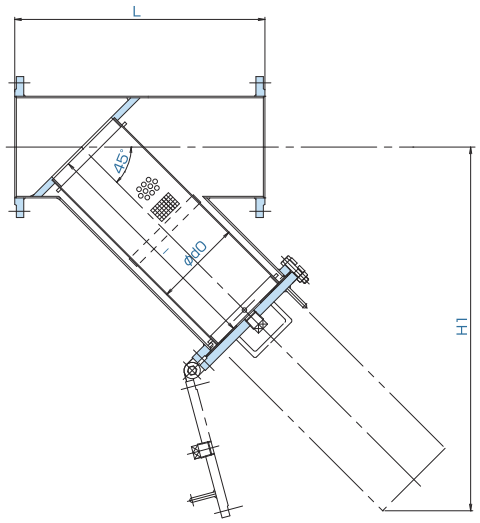

型式コード表

□ FYP－ □

製缶Y型ストレーナー

記号	接続規格
10	JIS 10K
16	JIS 16K
20	JIS 20K
150	JPI 150Lb
300	JPI 300Lb

記号	材 質
SP	SGP
PG	STPG
04	SUS304
06	SUS316
06L	SUS316L

基本仕様

接 続	本体材質	最高使用圧力	最高使用温度
JIS 10kRF	SUS304 SUS316 SUS316L	1.0MPa	150℃
JPI 150LbRF			
JIS 16kRF		1.6MPa	
JIS 20kRF		2.0MPa	
JPI 300LbRF			
JIS 10kRF	SGP (STPY)	1.0MPa	100℃
JPI 150LbRF			
JIS 16kRF	STPG	1.6MPa	200℃
JIS 20kRF		2.0MPa	
JPI 300LbRF			

●接続規格、流体、使用圧力、使用温度に合わせて製作いたします。
●面間など、ご要望に応じて製作いたします。
※ 初期圧力損失はP45をご覧ください。

寸法表

SIZE		L	H_1	スクリーン φdO×l
50	2	290	353	37 × 236
65	2 1/2	320	373	52 × 245
80	3	320	463	60 × 305
100	4	400	530	80 × 345
125	5	450	611	110× 391
150	6	480	671	120× 430
200	8	580	814	170× 512
250	10	680	993	220× 617
300	12	800	1146	250× 717
350	14	930	1339	300× 834
400	16	1000	1420	340× 877
450	18	1200	1763	390×1100
500	20	1400	1931	440×1200
550	22	1500	2100	480×1300
600	24	1500	2265	530×1400

上記の寸法は、JIS 10k規格品の標準寸法です。
その他の規格品はお問い合わせください。

ストレーナー用ハイメッシュ仕様スクリーン

スクリーン

〈Y型ストレーナー用〉

20SYL-HM-13A用
10FYL-HM-13A用 スクリーン

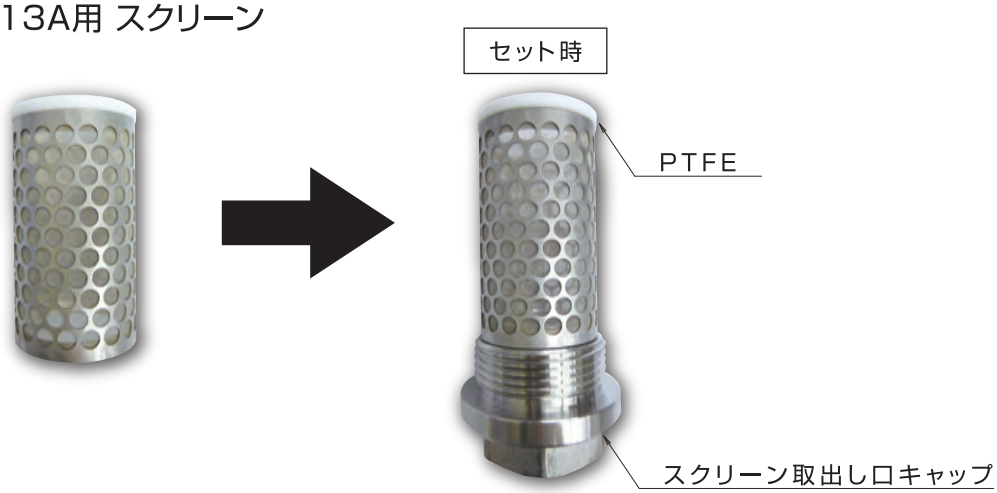

●100メッシュを超えるスクリーンは、片側にPTFEリングが付属します。
●Y型ストレーナーのスクリーンは200メッシュまで製作いたします。
●65A以上は両端にPTFEリングが付属します。

〈U型(バケット型)ストレーナー用〉

10FUL-HM-13A用
10FUL-1-HM-13A用 スクリーン

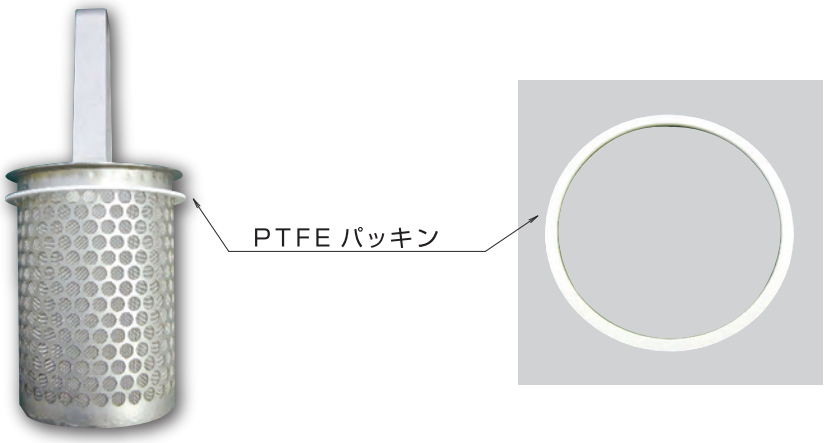

●100メッシュを超えるスクリーンは、本体との間にPTFEパッキンを挿入します。
●U型ストレーナーのスクリーンは400メッシュまで製作いたします。

フランジ式U型(バケット型)ストレーナー

10FUL−13A、 10FUL−14A

■15A～50A

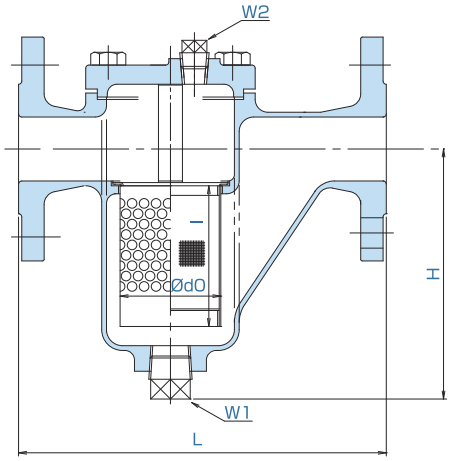

■65A～100A

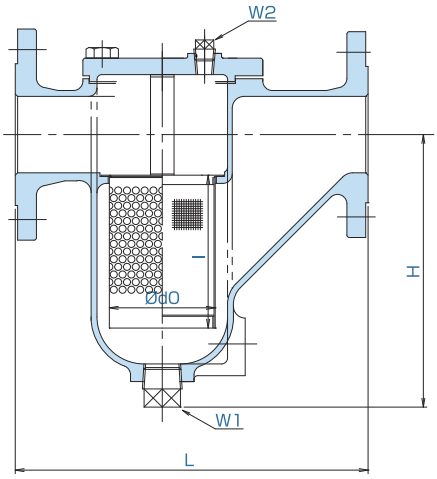

■125A～150A

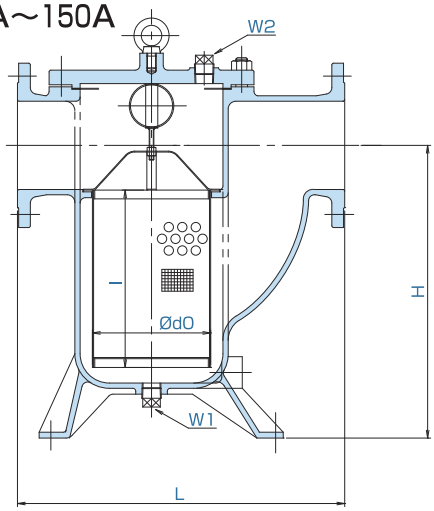

基本仕様

接　　続	JIS10kRF
最高使用圧力	1.0MPa
最高使用温度	150℃
スクリーン	内網 60メッシュ

材質

	本　体	スクリーン	ガスケット
10FUL-13A	SCS13A	SUS304	PTFE
10FUL-14A	SCS14A	SUS316	PTFE

特長

●スクリーンは20,40,60,80,100メッシュを常備しています。
●ご要求に応じてスクリーンの製作もいたします。※
●ドレンフランジ付、ベントフランジ付も製作いたします。(P39写真参照)
●使用温度が150℃を超える場合はご相談ください。
●SCS16Aも製作できます。
※100メッシュを超えるスクリーンについてはP30をご覧ください。
※ 初期圧力損失はP46をご覧ください。

寸法表

SIZE		L	H	スクリーン ØdO×l	W1	W2
15	1/2	156	112	33 × 70	R 3/8	R 3/8
20	3/4	160	112	33 × 70	R 3/8	R 3/8
25	1	180	130	43 × 80	R 1/2	R 3/8
32	1 1/4	230	158	63 × 90	R 3/4	R 3/8
40	1 1/2	230	158	63 × 90	R 3/4	R 3/8
50	2	260	183	78 ×110	R 3/4	R 3/8
65	2 1/2	300	235	90 ×130	R 1	R 3/8
80	3	350	265	104×150	R 1	R 3/8
100	4	400	330	132×190	R 1	R 3/8
125	5	490	400	162×250	R 1	R 1/2
150	6	560	500	202×300	R 1	R 1/2

10FUL−1 −13A、 10FUL−1 −14A

ワンタッチ式

■15A〜32A、65A〜100A

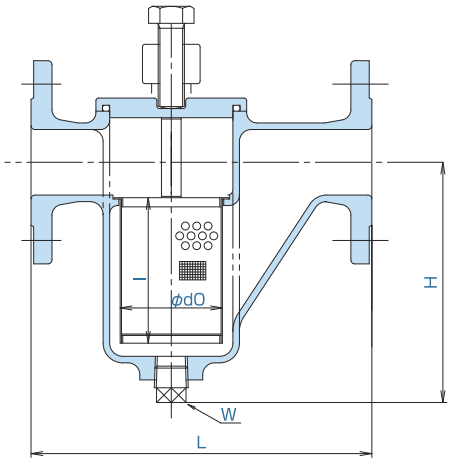

■40A〜50A

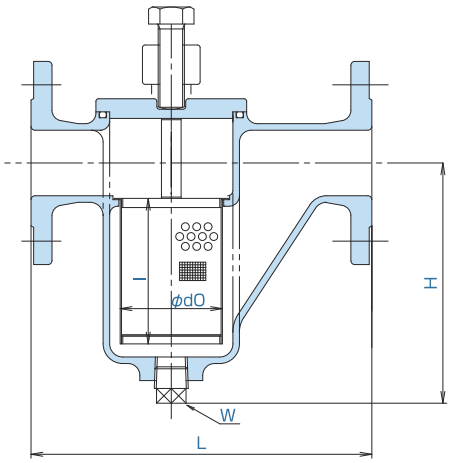

ステンレス製 丸ハンドル仕様

基本仕様

接　　続	JIS10kRF
最高使用圧力	1.0MPa
最高使用温度	130℃
スクリーン	内網 60メッシュ

材質

	本　体	スクリーン	O-リング
10FUL-1-13A	SCS13A	SUS304	FPM
10FUL-1-14A	SCS14A	SUS316	FPM

特長

●スクリーンが容易に取り出せます。
●スクリーンは20,40,60,80,100メッシュを常備しています。
●ご要求に応じてスクリーンの製作もいたします。※
●ドレン、ベントノズル付きなども製作いたします。
●使用温度が130℃を超える場合はご相談ください。
●SCS16Aも製作できます。
※100メッシュを超えるスクリーンについてはP30をご覧ください。
※ 初期圧力損失はP46をご覧ください。

寸法表

SIZE		L	H	スクリーン φdO×l	W
15	1/2	156	112	33 × 70	R 3/8
20	3/4	160	112	33 × 70	R 3/8
25	1	180	130	43 × 80	R 1/2
32	1 1/4	230	158	63 × 90	R 1/2
40	1 1/2	230	158	63 × 90	R 3/4
50	2	260	183	78 × 110	R 3/4
65	2 1/2	280	216	90 × 130	R 1
80	3	300	243	104 × 150	R 1
100	4	360	298	132 × 190	R 1

●ベントプラグ付はオプションでご用意できます。

鋼板製U型(バケット型)ストレーナー

FUPシリーズ

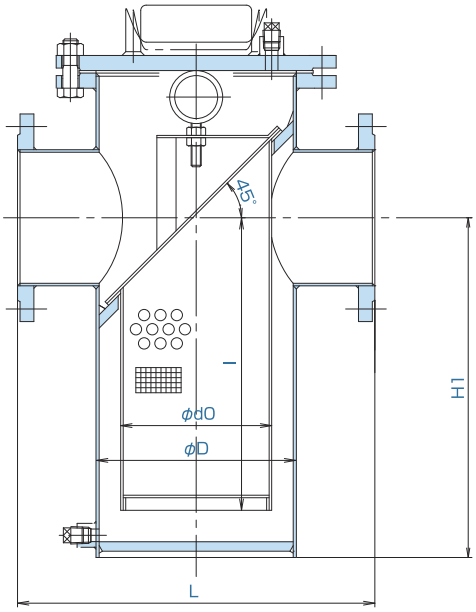

型式コード表

□ FUP − □

製缶U型ストレーナー

記号	接続規格
10	JIS 10K
16	JIS 16K
20	JIS 20K
150	JPI 150Lb
300	JPI 300Lb

記号	材 質
SP	SGP
PG	STPG
04	SUS304
06	SUS316
06L	SUS316L

オプション仕様

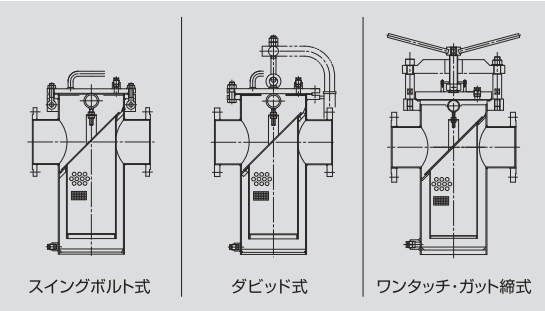

基本仕様

接 続	本体材質	最高使用圧力	最高使用温度
JIS 10kRF	SUS304 SUS316 SUS316L	1.0MPa	150℃
JPI 150LbRF			
JIS 16kRF		1.6MPa	
JIS 20kRF		2.0MPa	
JPI 300LbRF			
JIS 10kRF	SGP (STPY)	1.0MPa	100℃
JPI 150LbRF			
JIS 16kRF	STPG	1.6MPa	200℃
JIS 20kRF		2.0MPa	
JPI 300LbRF			

●接続規格、流体、使用圧力、使用温度に合わせて製作いたします。
●面間など、ご要望に応じて製作いたします。
※ 初期圧力損失はP46をご覧ください。

寸法表

SIZE		L	H_1	φD	スクリーン φd0× l
25	1	180	160	89.1	45 × 120
32	1 1/4	200	160	89.1	45 × 120
40	1 1/2	260	175	114.3	70 × 130
50	2	260	175	114.3	70 × 130
65	2 1/2	330	220	139.8	90 × 170
80	3	340	260	165.2	110 × 200
100	4	400	310	216.3	140 × 250
125	5	480	370	216.3	140 × 320
150	6	500	430	267.4	190 × 365
200	8	560	540	318.5	240 × 465
250	10	660	650	406.5	300 × 570
300	12	750	860	457.2	330 × 720
350	14	800	980	508.0	370 × 870

上記の寸法は、JIS 10k規格品の標準寸法です。
その他の規格品はお問い合わせください。

FUDPシリーズ

段違い型

■25A～350A

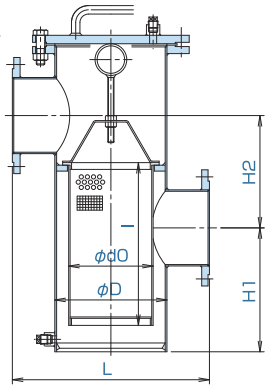

■400A～600A

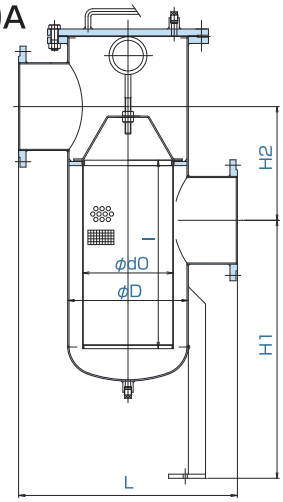

型式コード表

□ FUDP－ □

製缶U型ストレーナー（段違い型）

記号	接続規格
10	JIS 10K
16	JIS 16K
20	JIS 20K
150	JPI 150Lb
300	JPI 300Lb

記号	材　質
SP	SGP
PG	STPG
04	SUS304
06	SUS316
06L	SUS316L

基本仕様

接　続	本体材質	最高使用圧力	最高使用温度
JIS 10kRF	SUS304 SUS316 SUS316L	1.0MPa	150℃
JPI 150LbRF			
JIS 16kRF		1.6MPa	
JIS 20kRF		2.0MPa	
JPI 300LbRF			
JIS 10kRF	SGP (STPY)	1.0MPa	100℃
JPI 150LbRF			
JIS 16kRF	STPG	1.6MPa	200℃
JIS 20kRF		2.0MPa	
JPI 300LbRF			

●接続規格、流体、使用圧力、使用温度に合わせて製作いたします。
●面間など、ご要望に応じて製作いたします。
※ 初期圧力損失はP46をご覧ください。

寸法表

SIZE		L	H_1	H_2	φD	スクリーン φdO×l
25	1	260	70	100	89.1	45 × 80
32	1 1/4	320	100	120	114.3	60 × 120
40	1 1/2	320	100	120	114.3	60 × 120
50	2	360	110	140	139.8	85 × 140
65	2 1/2	380	120	160	165.2	110 × 160
80	3	400	150	190	165.2	110 × 220
100	4	460	170	210	216.3	150 × 240
125	5	480	200	250	216.3	150 × 300
150	6	520	230	280	267.4	200 × 330
200	8	580	360	340	318.5	240 × 470
250	10	700	400	380	406.4	320 × 530
300	12	760	620	430	457.2	340 × 720
350	14	820	750	480	508.0	400 × 880
400	16	900	1290	560	558.8	450 ×1000
450	18	1000	1350	600	609.6	480 ×1060
500	20	1060	1400	650	711.2	560 ×1120
550	22	1120	1550	700	762.0	600 ×1250
600	24	1180	1650	750	812.8	640 ×1370

上記の寸法は、JIS 10k規格品の標準寸法です。
その他の規格品はお問い合わせください。

鋼板製ジャケット式U型ストレーナー

FUPSJシリーズ、 FUPFJシリーズ

セミジャケット型　　フルジャケット型

■10FUPSJ

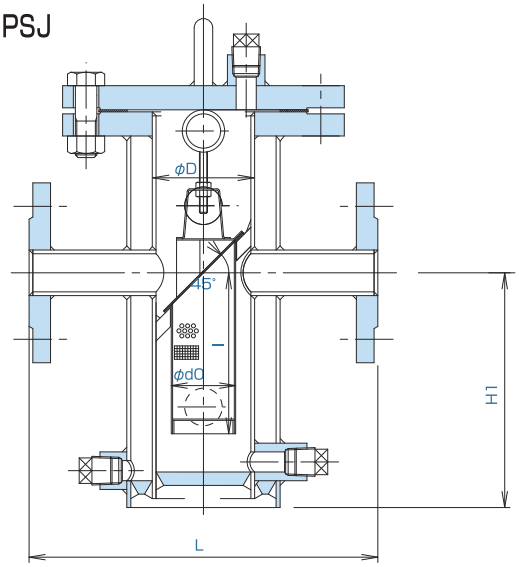

■10FUPFJ

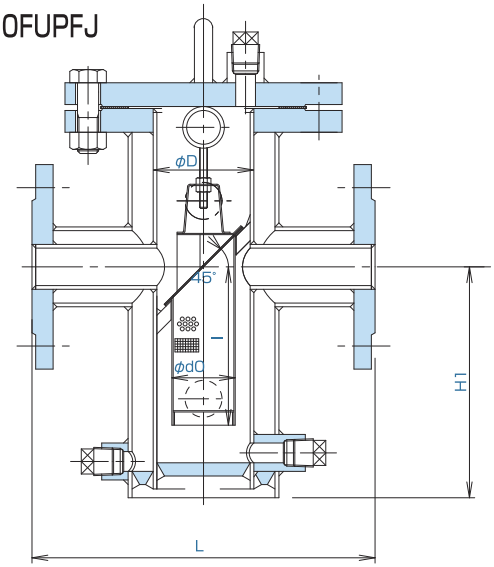

型式コード表

□ FUPSJ－□

鋼板製セミジャケット式U型ストレーナー

□ FUPFJ－□

鋼板製フルジャケット式U型ストレーナー

記号	接続規格
10	JIS 10K
20	JIS 20K
150	JPI 150Lb

記号	材　質
SP	SGP
PG	STPG
04	SUS304
06	SUS316
06L	SUS316L

基本仕様

接　続	本体材質	最高使用圧力	最高使用温度
JIS 10kRF	SUS304 SUS316 SUS316L	1.0MPa	150℃
JPI 150LbRF			
JIS 16kRF		1.6MPa	
JIS 20kRF		2.0MPa	
JPI 300LbRF			
JIS 10kRF	SGP (STPY)	1.0MPa	100℃
JPI 150LbRF			
JIS 16kRF	STPG	1.6MPa	200℃
JIS 20kRF		2.0MPa	
JPI 300LbRF			

●接続規格、流体、使用圧力、使用温度に合わせて製作いたします。
●面間など、ご要望に応じて製作いたします。
※ 初期圧力損失はP46をご覧ください。

寸法表(FUPSJ)

SIZE		L	H_1	φD	スクリーン φdO× l
15	1/2	330	175	89.1	45 × 120
20	3/4	330	175	89.1	45 × 120
25	1	330	175	89.1	45 × 120
32	1 1/4	330	175	89.1	45 × 120
40	1 1/2	340	190	114.3	70 × 130
50	2	340	190	114.3	70 × 130
65	2 1/2	400	250	139.8	90 × 170
80	3	400	280	165.2	110 × 200
100	4	500	330	216.3	140 × 250
125	5	500	400	216.3	140 × 320
150	6	560	465	267.4	190 × 365
200	8	660	565	318.5	240 × 455
250	10	800	690	406.4	300 × 570

上記の寸法は、JIS 10k規格品の標準寸法です。
その他の規格品はお問い合わせください。

寸法表(FUPFJ)

SIZE	L	H_1	φD	スクリーン φdO× l
15 × 40	330	175	89.1	45 × 120
20 × 50	330	175	89.1	45 × 120
25 × 50	330	175	89.1	45 × 120
32 × 65	330	175	89.1	45 × 120
40 × 65	340	190	114.3	70 × 130
50 × 80	340	190	114.3	70 × 130
65 × 100	400	250	139.8	90 × 170
80 × 125	400	280	165.2	110 × 200
100 × 150	500	330	216.3	140 × 250
125 × 200	500	400	216.3	140 × 320
150 × 200	560	465	267.4	190 × 365
200 × 250	660	565	318.5	240 × 455
250 × 300	800	690	406.4	300 × 570

上記の寸法は、JIS 10k規格品の標準寸法です。
その他の規格品はお問い合わせください。

鋼板製T型ストレーナー

FTシリーズ

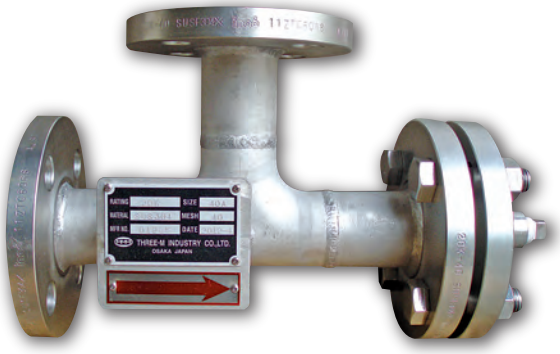

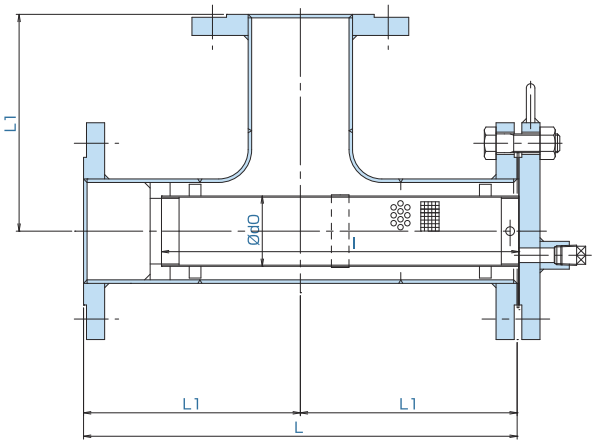

型式コード表

□ F T − □

製缶T型ストレーナー

記号	接続規格
10	JIS 10K
20	JIS 20K
150	JPI 150Lb

記号	材　質
SP	SGP
PG	STPG
04	SUS304
06	SUS316
06L	SUS316L

基本仕様

接　続	本体材質	最高使用圧力	最高使用温度
JIS 10kRF	SUS304 SUS316 SUS316L	1.0MPa	150℃
JPI 150LbRF			
JIS 16kRF		1.6MPa	
JIS 20kRF		2.0MPa	
JPI 300LbRF			
JIS 10kRF	SGP (STPY)	1.0MPa	100℃
JPI 150LbRF			
JIS 16kRF	STPG	1.6MPa	200℃
JIS 20kRF		2.0MPa	
JPI 300LbRF			

●接続規格、流体、使用圧力、使用温度に合わせて製作いたします。
●面間など、ご要望に応じて製作いたします。

寸法表

SIZE		L	L_1	φdO	l
40	1 1/2	260	130	28	220
50	2	290	145	38	240
65	2 1/2	330	165	50	270
80	3	370	185	60	305
100	4	410	205	80	345
125	5	460	230	100	390
150	6	510	255	120	430
200	8	620	310	170	530
250	10	720	360	220	620
300	12	870	435	250	750
350	14	1030	515	275	900
400	16	1140	570	310	1000

上記の寸法は、JIS 10k規格品の標準寸法です。
その他の規格品はお問い合わせください。

フランジ式複式ストレーナー

10FUW−13A、 10FUW−14A

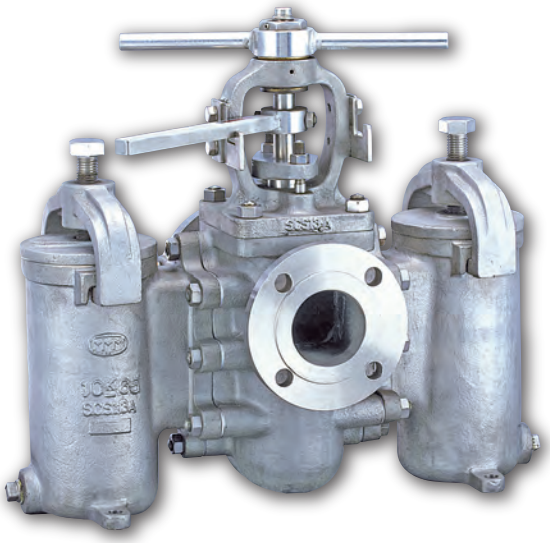

■15A～25A

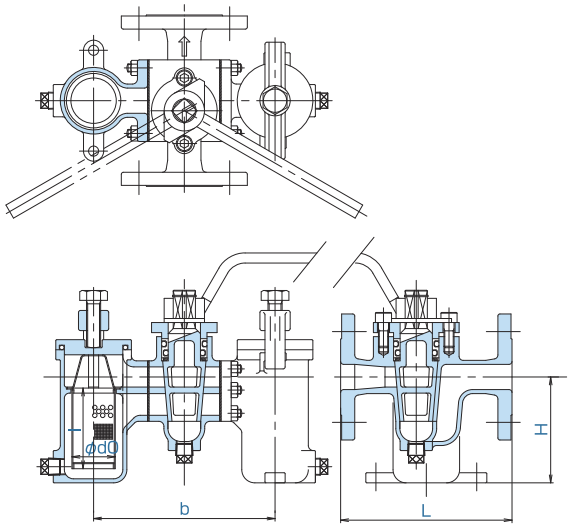

■40A～100A

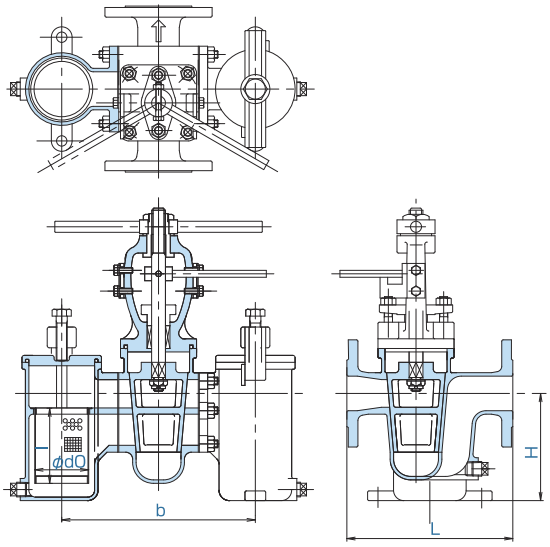

基本仕様

接　　続	JIS10kRF
最高使用圧力	0.7MPa
最高使用温度	常温
スクリーン	内網 60メッシュ

材質

	本　体	スクリーン	Oリング
10FUW-13A	SCS13A	SUS304	FPM
10FUW-14A	SCS14A	SUS316	FPM

寸法表

SIZE		L	H	b	スクリーン φdO×l
15	1/2	166	105	180	43 × 80
20	3/4	170	105	180	43 × 80
25	1	170	105	180	43 × 80
40	1 1/2	240	155	280	78 ×110
50	2	240	155	280	78 ×110
65	2 1/2	330	210	420	104×150
80	3	330	210	420	104×150
100	4	380	255	500	132×190

特長

●流体を止めることなく、かつ容易にスクリーンが取り出せます。
●スクリーンは20,40,60,80,100メッシュを常備しています。
●ご要求に応じてスクリーンの製作もいたします。※
※100メッシュを超えるスクリーンについてはP30をご覧ください。
※ 初期圧力損失はP47をご覧ください。

鋼板製複式ストレーナー

FUWPBシリーズ

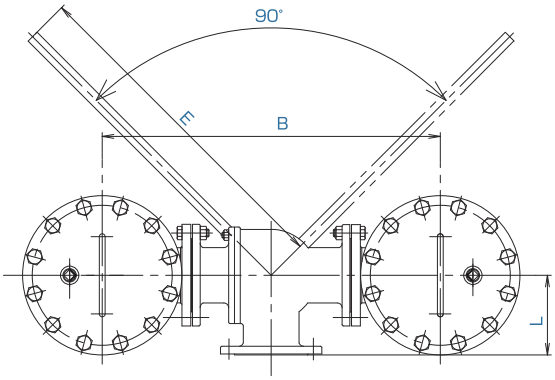

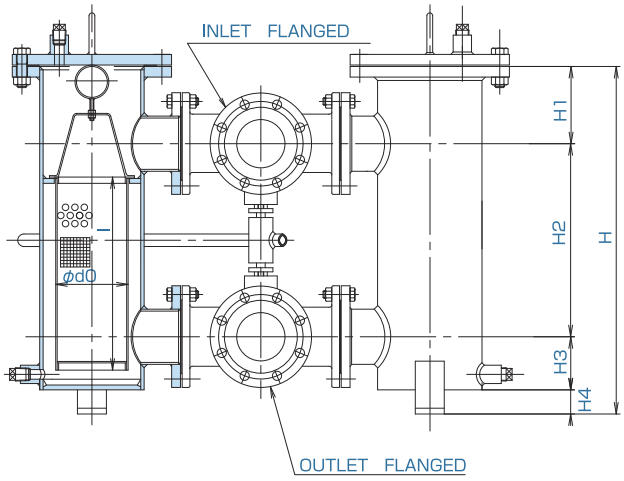

型式コード表

□ FUWPB－ □

鋼板製複式ストレーナー

記号	接続規格
10	JIS 10K

記号	材 質
SP	SGP
PG	STPG
04	SUS304
06	SUS316

基本仕様

接 続	本体材質	最高使用圧力	最高使用温度
JIS 10kRF	SUS304 SUS316 SUS316L	1.0MPa	150℃
JPI 150LbRF			
JIS 10kRF	SGP (STPY)		100℃
JPI 150LbRF			

●接続規格、流体、使用圧力、使用温度に合わせて製作いたします。
●面間など、ご要望に応じて製作いたします。
※ 初期圧力損失はP47をご覧ください。

寸法表

SIZE		L	B	E	H	H_1	H_2	H_3	H_4	d_0	ℓ
40	1 1/2	105	460	500	500	110	290	70	30	60	280
50	2	110	510	500	550	130	310	80	30	85	320
65	2 1/2	125	540	800	570	140	320	80	30	85	320
80	3	130	580	800	630	150	350	80	50	110	330
100	4	165	700	1000	720	160	400	110	50	150	400

上記の寸法は、JIS 10k規格品の標準寸法です。
その他の規格品はお問い合わせください。

ストレーナー特殊仕様

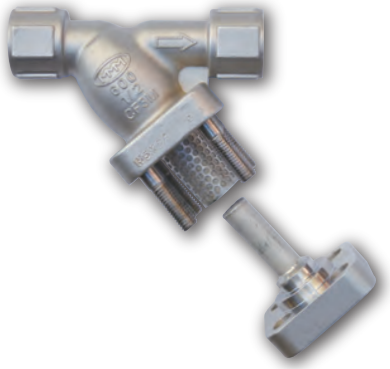

マグネット付Y型ストレーナー

10K350A
手動カキトリ式洗浄Y型ストレーナー

ドレン、ベントフランジ付U型ストレーナー

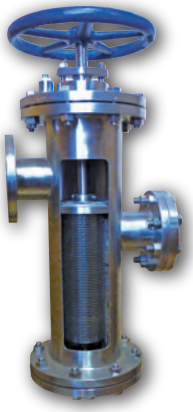

鋼板製手動型カキ取りストレーナー（カット見本）

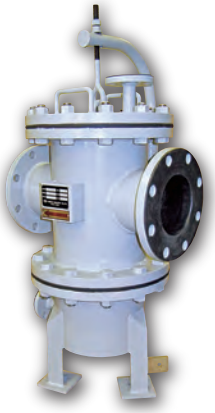

ゴムライニング鋼板製U型ストレーナー

SCS13A 10K65A
サイトグラス付手動型カキ取りストレーナー

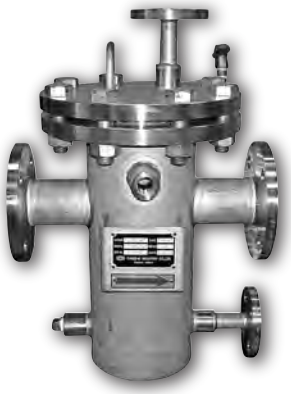

ジャケット付バケット型ストレーナー

消防法対応Y型ストレーナー

TEMPORARY STRAINER

テンポラリー

P40▶P47

底付き型テンポラリー

10T−1、 20T−1、 150T−1

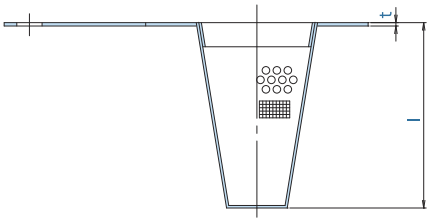

寸法表

SIZE		l	t
25	1	45	2
32	1 1/4	55	2
40	1 1/2	60	2
50	2	75	2
65	2 1/2	95	2
80	3	110	2
100	4	150	2
125	5	170	3
150	6	210	3
200	8	270	3
250	10	350	3
300	12	400	3
350	14	460	6
400	16	550	6
450	18	600	6
500	20	700	6
600	24	800	6

接続フランジ	型　番	材　質
10K	10T-1-04	SUS304
20K	20T-1-04	
150Lb	150T-1-04	

底付き型テンポラリー(ロング型)

10TL−1、 20TL−1、 150TL−1

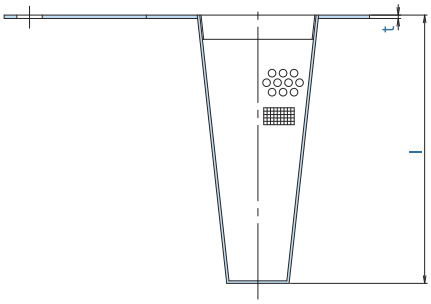

寸法表

SIZE		l	t
25	1	80	2
32	1 1/4	90	2
40	1 1/2	100	2
50	2	120	2
65	2 1/2	140	2
80	3	165	2
100	4	225	2
125	5	255	3
150	6	315	3
200	8	400	3
250	10	525	3
300	12	600	3

接続フランジ	型　番	材　質
10K	10TL-1-04	SUS304
20K	20TL-1-04	
150Lb	150TL-1-04	

特長
- ●標準は60メッシュです。
- ●外張り仕様、パンチングプレートのみの製作もいたします。
- ●メッシュや寸法の変更、他の接続規格への変更もできます。
- ●上記以外の材質でも製作いたします。※

※同規格のスペーサーが必要になりますので、併せてご用命ください。

トンガリ型テンポラリー

10T−2、 20T−2、 150T−2

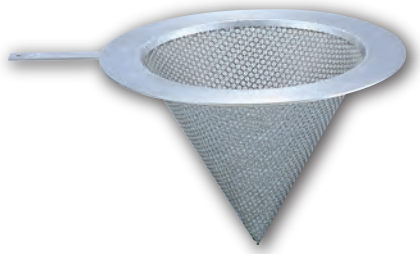

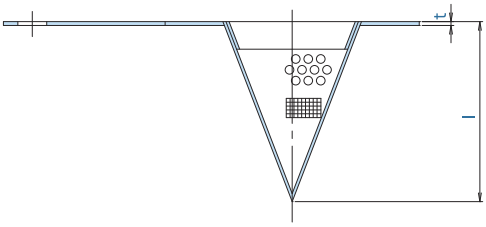

寸法表

SIZE		l	t
15	1/2	22	2
20	3/4	26	2
25	1	30	2
32	1 1/4	35	2
40	1 1/2	42	2
50	2	52	2
65	2 1/2	62	2
80	3	74	2
100	4	95	2
125	5	115	3
150	6	140	3
200	8	175	3
250	10	220	3
300	12	260	3
350	14	300	6
400	16	340	6
450	18	385	6
500	20	425	6
600	24	510	6

接続フランジ	型　番	材　質
10K	10T-2-04	SUS304
20K	20T-2-04	
150Lb	150T-2-04	

トンガリ型テンポラリー(ロング型)

10TL−2、 20TL−2、 150TL−2

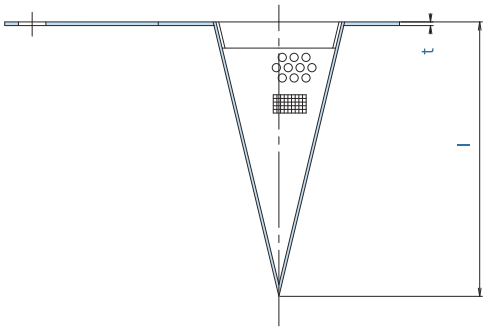

寸法表

SIZE		l	t
25	1	80	2
32	1 1/4	90	2
40	1 1/2	100	2
50	2	120	2
65	2 1/2	140	2
80	3	165	2
100	4	225	2
125	5	255	3
150	6	315	3
200	8	400	3
250	10	525	3
300	12	600	3

接続フランジ	型　番	材　質
10K	10TL-2-04	SUS304
20K	20TL-2-04	
150Lb	150TL-2-04	

特長
- ●標準は60メッシュです。
- ●外張り仕様、パンチングプレートのみの製作もいたします。
- ●メッシュや寸法の変更、他の接続規格への変更もできます。
- ●上記以外の材質でも製作いたします。※

※同規格のスペーサーが必要になりますので、併せてご用命ください。

フラット型テンポラリー

10T−3、 20T−3、 150T−3

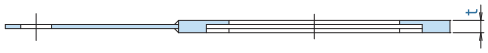

寸法表

SIZE		t
15	1/2	4
20	3/4	4
25	1	4
32	1 1/4	4
40	1 1/2	4
50	2	5
65	2 1/2	5
80	3	5
100	4	6
125	5	6
150	6	6
200	8	8
250	10	12
300	12	12
350	14	16

接続フランジ	型　番	材　質
10K	10T-3-04	SUS304
20K	20T-3-04	
150Lb	150T-3-04	

特長
- ●標準は 60 メッシュです。
- ●パンチングプレートのみの製作もいたします。
- ●メッシュや寸法の変更、他の接続規格への変更もできます。
- ●上記以外の材質でも製作いたします。※

※同規格のスペーサーが必要になりますので、併せてご用命ください。

テンポラリーストレーナーとは

主に新設の配管を洗浄する際に使用する簡易型のストレーナーです。

■取り付け方法

フラッシング後に取り外すため、短管と組み合わせて取付けます。
フラッシング後、テンポラリーストレーナーを外しスペーサーを挿入します。
併せて同規格のスペーサーをご用意されることをお勧めします。

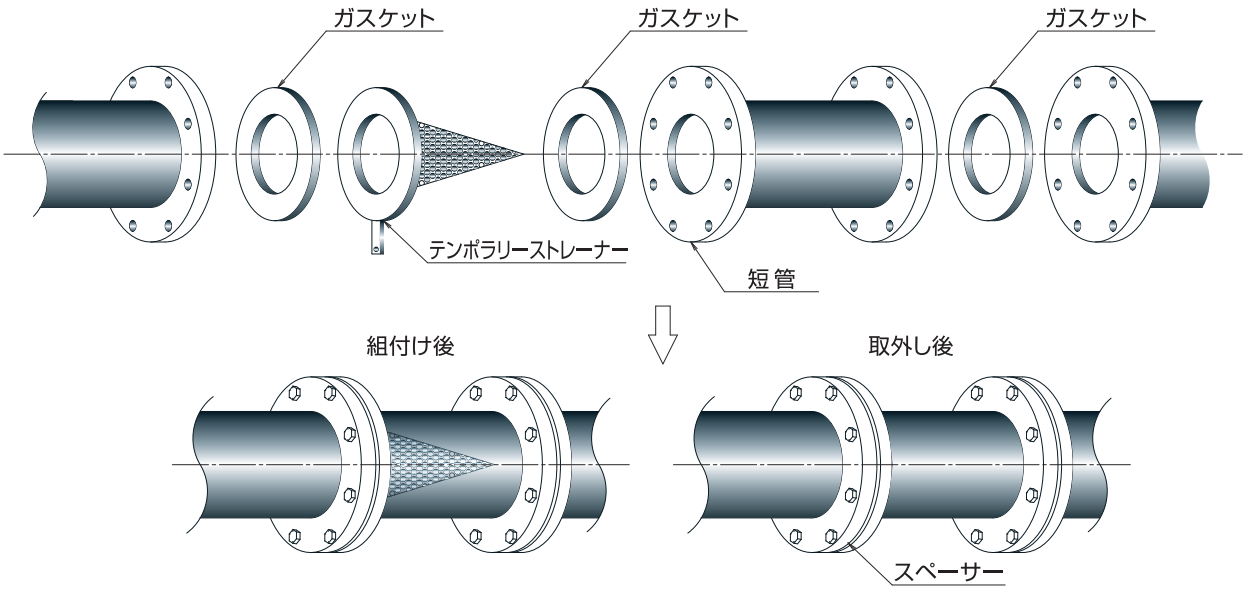

スクリーンについて

スクリーン（ろか金網）

標準的なスクリーンは内網と保護網の2重構造です。
内網にはステンレス製金網、保護網にはステンレス製パンチングプレートを使用しています。

内網

内網は、平織、または綾織のステンレス製金網です。
メッシュの値は、25.4mm（1インチ）あたりの網目の数を示し、目開きの値は粒度に相当します。
内網のメッシュ、ピッチ、目開き、空間率は、次式で求めることができます。

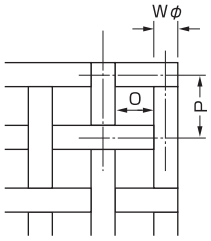

Wφ：線径　(mm)
M　：メッシュ
P　：ピッチ　(mm)
O　：目開き　(mm)
N1：空間率　(%)

$$M = \frac{25.4}{P} \qquad O = P - W\phi$$

$$P = \frac{25.4}{M} \qquad N1 = \left(\frac{O}{P}\right)^2 \times 100$$

表：標準的なスクリーンの目開きと空間率

メッシュ	ピッチ（mm）	線径（mm）	目開き（mm）	空間率（%）
20	1.27	φ0.35	0.92	52.5
40	0.635	φ0.21	0.425	44.8
60	0.423	φ0.15	0.273	41.7
80	0.318	φ0.12	0.198	38.7
100	0.254	φ0.10	0.154	36.8
200	0.127	φ0.05	0.077	36.8

保護網

保護網は、60°千鳥丸打ち抜きのステンレス製パンチングプレートです。
保護網の空間率は、次式で求めることができます。

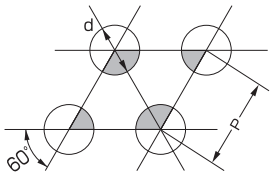

N2：空間率（%）
P　：ピッチ（mm）
d　：孔径　(mm)

$$N2 \fallingdotseq 0.91 \times \left(\frac{d}{P}\right)^2 \times 100$$

表：標準的な保護網の空間率

保護網の孔径×ピッチ（mm）	空間率（%）
φ3×4P	51.0
φ4×5P	58.2
φ6×7.5P	58.2
φ6×8P	51.0

スクリーンの空間率

スクリーンの空間率は、内網と保護網の空間率から求められます。

N　：スクリーンの空間率（%）
N1：内網の空間率　(%)
N2：保護網の空間率　(%)

$$N = \frac{N1 \times N2}{100}$$

Y型ストレーナー圧力損失図表（水用）

スクリーン 60メッシュ

鋳造製Y型ストレーナー（SYL、FYL型）

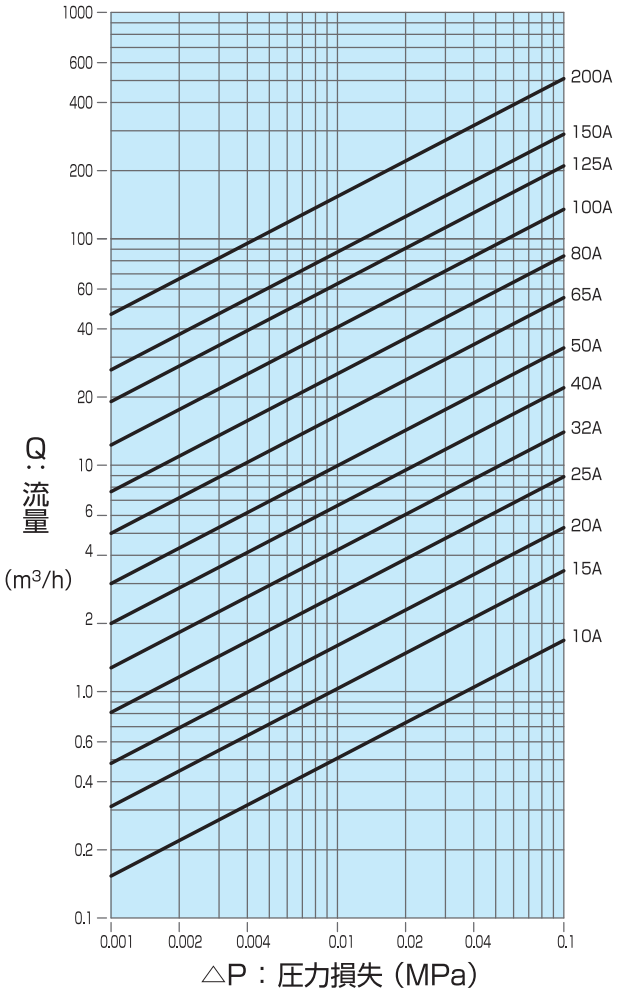

鋼板製Y型ストレーナー（FYPシリーズ）

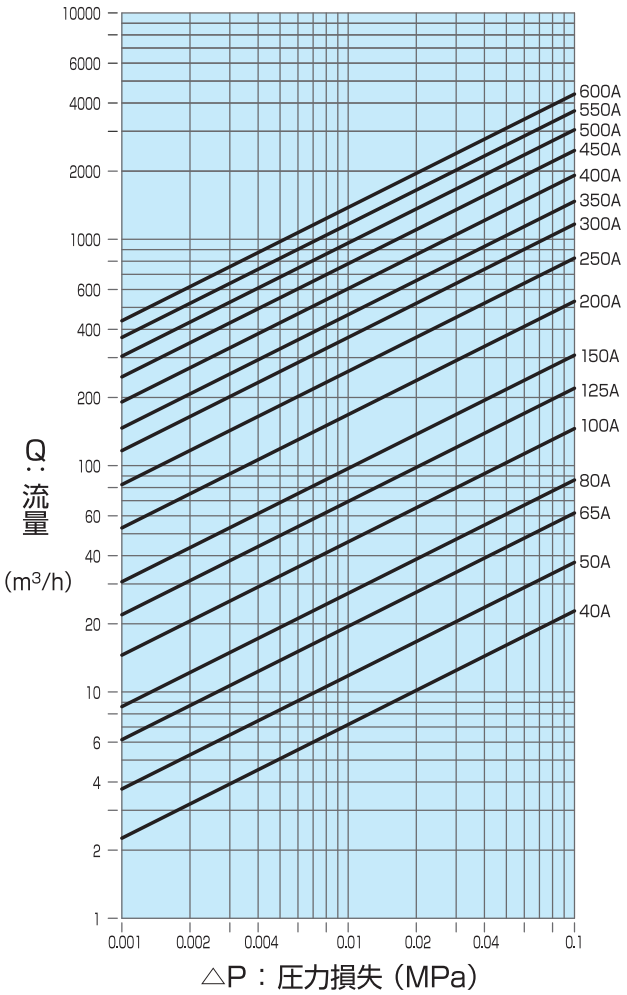

U型ストレーナー圧力損失図表（水用）

スクリーン 60メッシュ

鋳造製U型ストレーナー（FUL、FUL-1型）

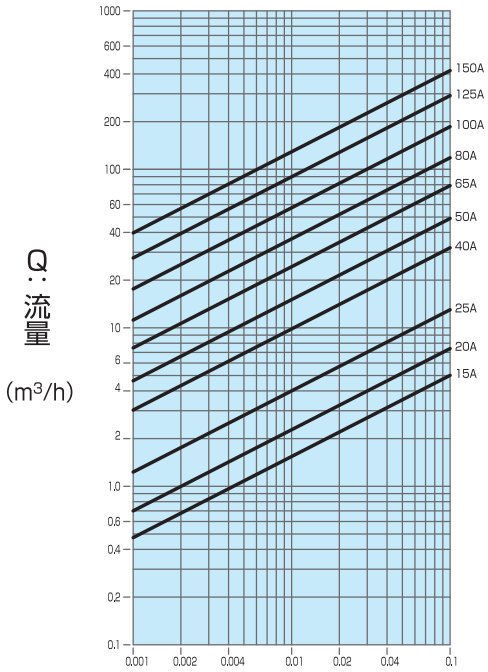

△P：圧力損失（MPa）

鋼板製U型ストレーナー（FUPシリーズ 350A迄）

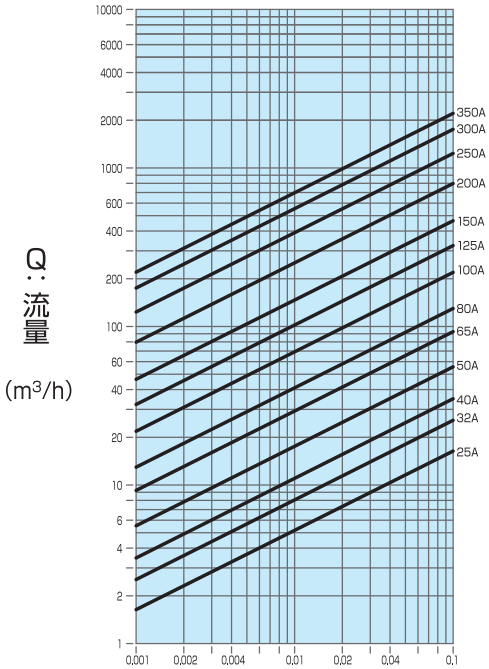

△P：圧力損失（MPa）

（FUDPシリーズ 500A迄）

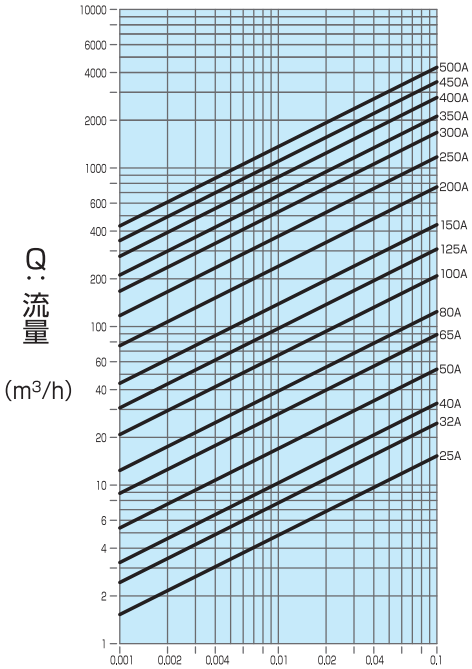

△P：圧力損失（MPa）

複式ストレーナー圧力損失図表（水用）

スクリーン 60メッシュ

鋳造製
複式U型ストレーナー
（FUW型）

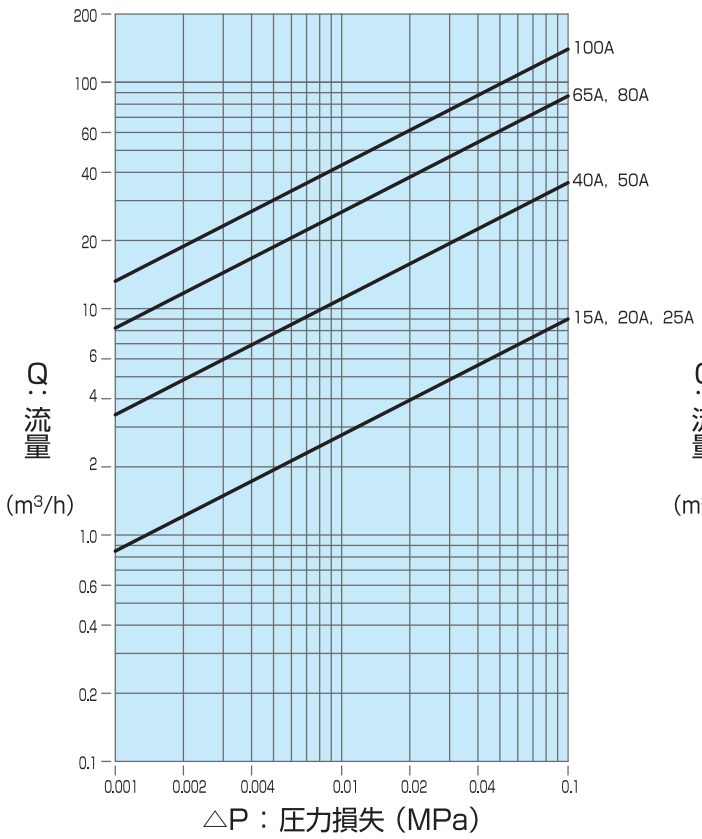

鋼板製
複式U型ストレーナー
（FUWPシリーズ）

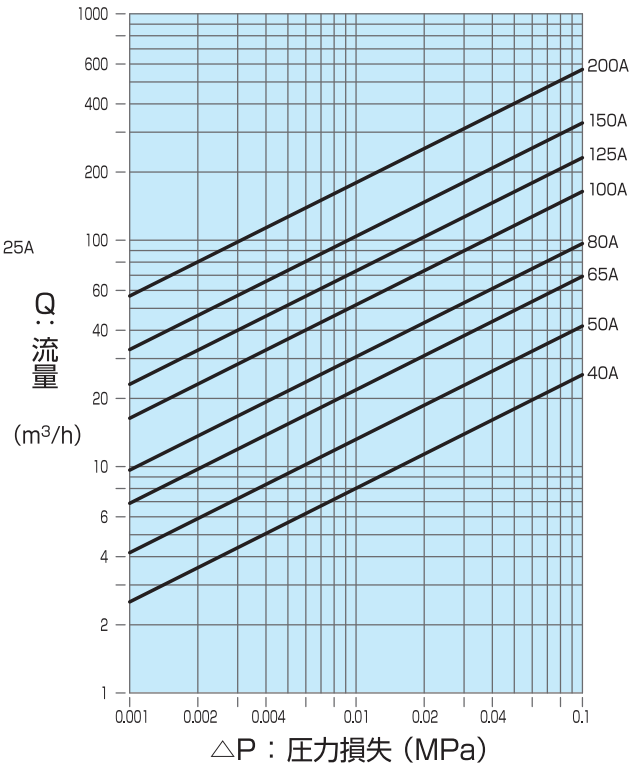

SIGHT GLASS

サイトグラス

P48▶P59

捻込サイトグラス

10SGL−13A

■透視式

保護カバー付き
10SGL-C-13A

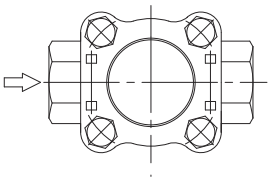

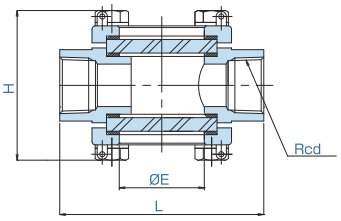

基本仕様

接　　続	ねじ込 Rc
最高使用圧力	1.0MPa
最高使用温度	150℃

寸法表

SIZE		L	H	E
10	3/8	95	72	40
15	1/2	95	72	40
20	3/4	100	72	40
25	1	120	88	50
32	1 1/4	140	110	65
40	1 1/2	145	122	65
50	2	160	130	80

材質

	本　体	ガラス	ガスケット
10SGL-13A	SCS13A	強化ガラス	PTFE

特長

●有色の流体を視認するのに適したシンプルな構造です。
●全サイズで保護カバー付きをお選びいただけます。
●使用温度が150℃を超える場合はご相談ください。
●流体に応じてガラス内面へマイカ、またはPFAシート(※)を追加できます。
※最高使用温度が制限されることがあります。

10SGL−1−13A

■フラッパー式

保護カバー付き
10SGL-1-C-13A

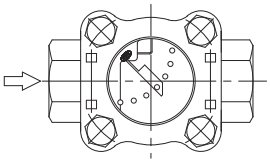

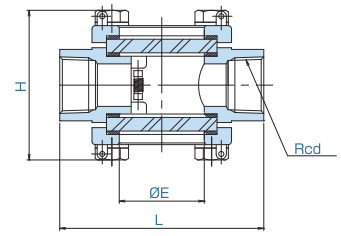

基本仕様

接　　続	ねじ込 Rc
最高使用圧力	1.0MPa
最高使用温度	150℃

寸法表

SIZE		L	H	E
10	3/8	95	72	40
15	1/2	95	72	40
20	3/4	100	72	40
25	1	120	88	50
32	1 1/4	140	110	65
40	1 1/2	145	122	65
50	2	160	130	80

材質

	本　体	ガラス	ガスケット
10SGL-1-13A	SCS13A	強化ガラス	PTFE

特長

●フラッパーの開閉具合で流体を確認することができます。
●全サイズで保護カバー付きをお選びいただけます。
●使用温度が150℃を超える場合はご相談ください。
●流体に応じてガラス内面へマイカ、またはPFAシート(※)を追加できます。
※最高使用温度が制限されることがあります。

10SGL−2−13A

■ボール入

保護カバー付き
10SGL-2-C-13A

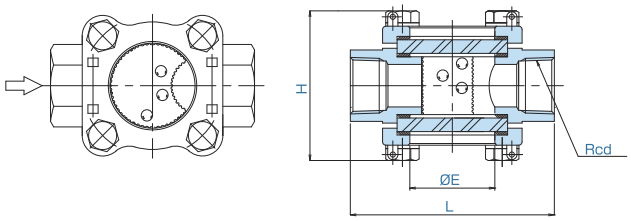

基本仕様

接　　続	ねじ込Rc
最高使用圧力	1.0MPa
最高使用温度	85℃
ボール比重	赤・緑(アクリル):1.2、白(ポリプロピレン):0.91

寸法表

SIZE		L	H	E
10	3/8	95	72	40
15	1/2	95	72	40
20	3/4	100	72	40
25	1	120	88	50
32	1 1/4	140	110	65
40	1 1/2	145	122	65
50	2	160	130	80

材質

	本　体	ガラス	ガスケット
10SGL-2-13A	SCS13A	強化ガラス	PTFE

特長

●ボールの動きで流体を確認することができます。
●全サイズで保護カバー付きをお選びいただけます。
●PTFEボール仕様は100℃まで使用できます。

10SGL−4−13A

■ノズル式

保護カバー付き
10SGL-4-C-13A

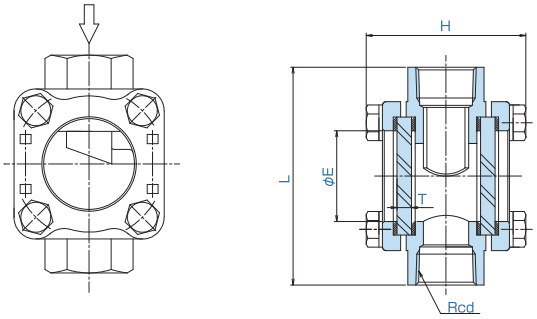

基本仕様

接　　続	ねじ込Rc
最高使用圧力	1.0MPa
最高使用温度	150℃

寸法表

SIZE		L	H	E
10	3/8	95	72	40
15	1/2	95	72	40
20	3/4	100	72	40
25	1	120	88	50
32	1 1/4	140	110	65
40	1 1/2	145	122	65
50	2	160	130	80

材質

	本　体	ガラス	ガスケット
10SGL-4-13A	SCS13A	強化ガラス	PTFE

特長

●流体が流れ落ちる様子を確認することができます。
●全サイズで保護カバー付きをお選びいただけます。
●使用温度が150℃を超える場合はご相談ください。
●流体に応じてガラス内面へマイカ、またはPFAシート(※)を追加できます。
※最高使用温度が制限されることがあります。

フランジ式サイトグラス

10FGL−13A

■透視式

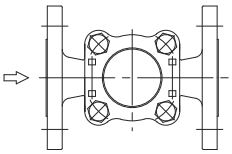

保護カバー付き
10FGL-C-13A

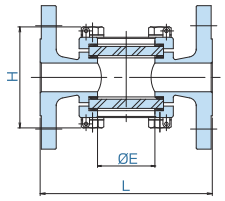

15A~50A

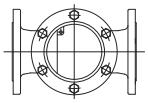

65A，80A

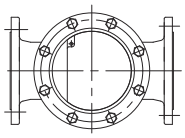

100A

基本仕様

接　　続	JIS10kRF
最高使用圧力	1.0MPa
最高使用温度	150℃

寸法表

SIZE		L	H	E
15	1/2	130	72	40
20	3/4	130	72	40
25	1	150	88	50
32	1 1/4	170	110	65
40	1 1/2	170	116	65
50	2	200	135	80
65	2 1/2	270	176	120
80	3	270	176	120
100	4	320	206	155

材質

	本　体	ガラス	ガスケット
10FGL-13A	SCS13A	強化ガラス	PTFE

特長

●有色の流体を視認するのに適したシンプルな構造です。
●全サイズで保護カバー付きをお選びいただけます。
●使用温度が150℃を超える場合はご相談ください。
●流体に応じてガラス内面へマイカ、またはPFAシート(※)を追加できます。
※最高使用温度が制限されることがあります。

10FGL−1−13A

■フラッパー式

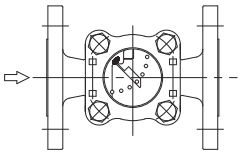

保護カバー付き
10FGL-1-C-13A

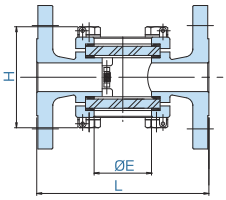

15A~50A

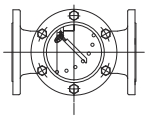

65A，80A

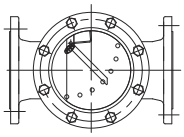

100A

基本仕様

接　　続	JIS10kRF
最高使用圧力	1.0MPa
最高使用温度	150℃

寸法表

SIZE		L	H	E
15	1/2	130	72	40
20	3/4	130	72	40
25	1	150	88	50
32	1 1/4	170	110	65
40	1 1/2	170	116	65
50	2	200	135	80
65	2 1/2	270	176	120
80	3	270	176	120
100	4	320	206	155

材質

	本　体	ガラス	ガスケット
10FGL-1-13A	SCS13A	強化ガラス	PTFE

特特長

●フラッパーの開閉具合で流体を確認することができます。
●全サイズで保護カバー付きをお選びいただけます。
●使用温度が150℃を超える場合はご相談ください。
●流体に応じてガラス内面へマイカ、またはPFAシート(※)を追加できます。
※最高使用温度が制限されることがあります。

10FGL−2−13A

■ボール入

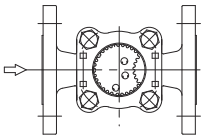

保護カバー付き
10FGL-2-C-13A

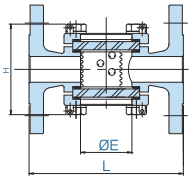

15A~50A

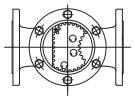

65A，80A

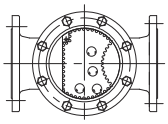

100A

基本仕様

接　　続	JIS10kRF
最高使用圧力	1.0MPa
最高使用温度	85℃
ボール比重	赤・緑(アクリル):1.2、白(ポリプロピレン):0.91

寸法表

SIZE		L	H	E
15	1/2	130	72	40
20	3/4	130	72	40
25	1	150	88	50
32	1 1/4	170	110	65
40	1 1/2	170	116	65
50	2	200	135	80
65	2 1/2	270	176	120
80	3	270	176	120
100	4	320	206	155

材質

	本　体	ガラス	ガスケット
10FGL-2-13A	SCS13A	強化ガラス	PTFE

特長

●ボールの動きで流体を確認することができます。
●全サイズで保護カバー付きをお選びいただけます。
●PTFEボール仕様は100℃まで使用できます。

10FGL−4−13A

■ノズル式

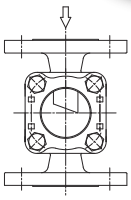

保護カバー付き
10FGL-4-C-13A

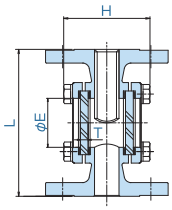

15A~50A

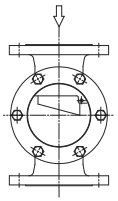

65A，80A

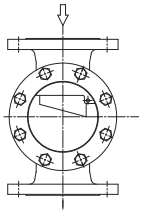

100A

基本仕様

接　　続	JIS10kRF
最高使用圧力	1.0MPa
最高使用温度	150℃

寸法表

SIZE		L	H	E
15	1/2	130	72	40
20	3/4	130	72	40
25	1	150	88	50
32	1 1/4	170	110	65
40	1 1/2	170	116	65
50	2	200	135	80
65	2 1/2	270	176	120
80	3	270	176	120
100	4	320	206	155

材質

	本　体	ガラス	ガスケット
10FGL-4-13A	SCS13A	強化ガラス	PTFE

特長

●流体が流れ落ちる様子を確認することができます。
●全サイズで保護カバー付きをお選びいただけます。
　また、保護カバーの向きを選択していただけます。
●使用温度が150℃を超える場合はご相談ください。
●流体に応じてガラス内面へマイカ、またはPFAシート(※)を
　追加できます。
※最高使用温度が制限されることがあります。

フランジ式サイトグラス

150FGL−CF8M

■透視式

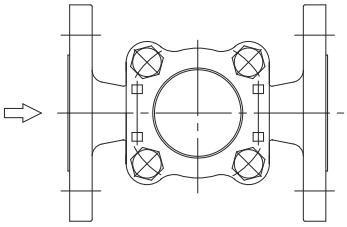

保護カバー付き
150FGL-C-CF8M

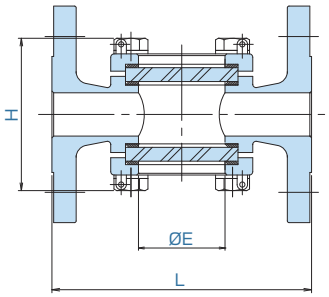

15A～50A

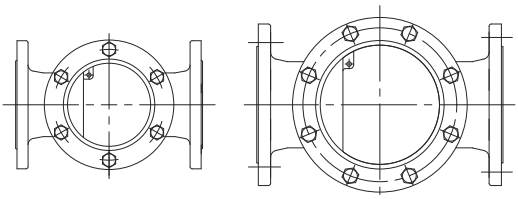

65A，80A　　100A

基本仕様

接　　続	JPI 150LbRF
最高使用圧力	1.0MPa
最高使用温度	150℃

材質

	本　体	ガラス	ガスケット
150FGL-CF8M	CF8M	強化ガラス	PTFE

特長

●全サイズで保護カバー付きをお選びいただけます。
●使用温度が150℃を超える場合はご相談ください。
●流体に応じてガラス内面へマイカ、またはPFAガラスコーティング(※)を追加できます。
※最高使用温度が制限されることがあります。

寸法表

SIZE		L	H	E
15	1/2	130	72	40
20	3/4	130	72	40
25	1	150	88	50
40	1 1/2	170	116	65
50	2	200	135	80
80	3	270	184	120
100	4	320	228	155

フランジ式サイトグラス PFAコーティング(300μm)

10FGTCL−13A

■透視式

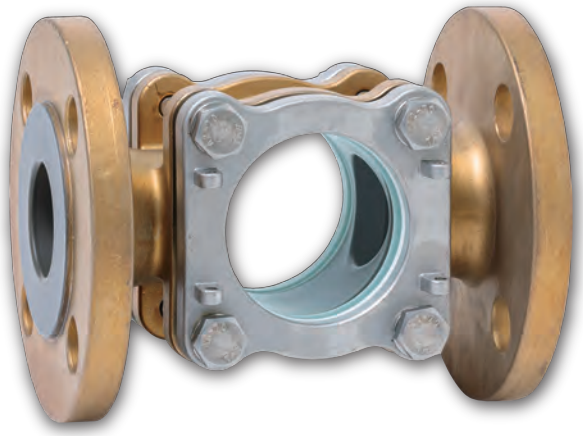

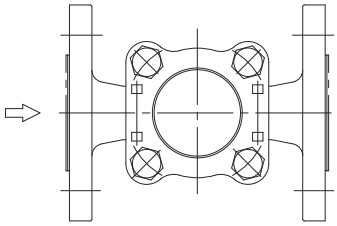

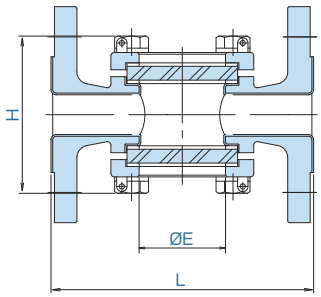

15A〜50A

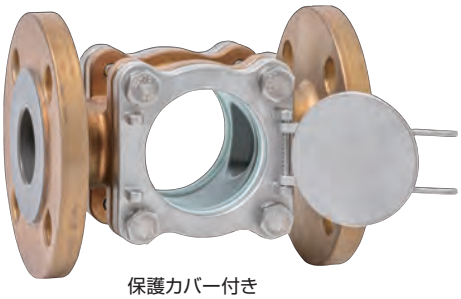

保護カバー付き
10FGTCL-C-13A

基本仕様

接　　続	JPS 10K RF
最高使用圧力	1.0MPa
最高使用温度	120℃

材質

	本　体	ガラス	ガスケット
10FGTCL-13A	SCS13A+ PFA コーティング 300μm	強化ガラス	PTFE

特長

●全サイズで保護カバー付きをお選びいただけます。
●流体に応じてガラス内面へマイカ、またはPFAガラスコーティングを追加できます。

寸法表

SIZE		L	H	E
15	1/2	131	73	40
20	3/4	131	73	40
25	1	151	89	50
40	1 1/2	171	117	65
50	2	201	136	80

●流体仕様をご連絡ください。ガスケットの材質を変更する場合があります。

スリーエム工業からの新提案。高機能性とパフォーマンスを追求した「次世代サイトグラス」の誕生です。

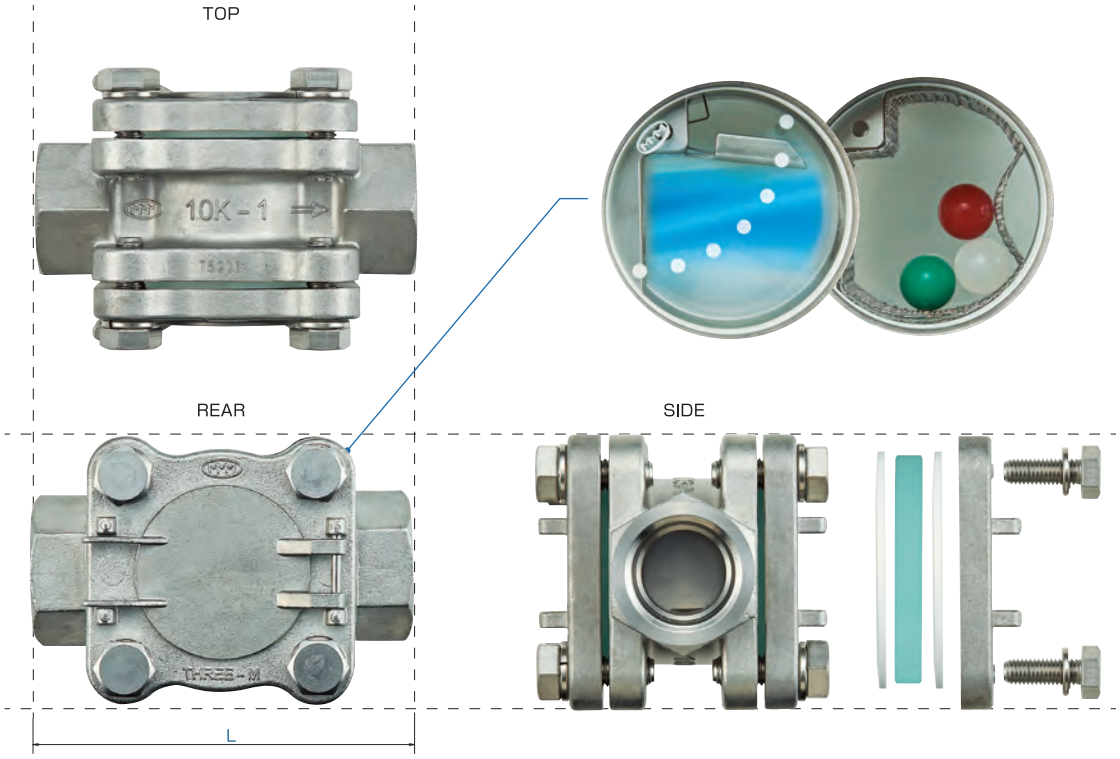

ガラス交換が容易

ガラスカバーの取り外しと装着が容易になり、ガラスの交換作業が短時間に行えます。

目盛り付きフラッパー式サイトグラス

流量の目安としてお使いいただけるようにガラスに等間隔のドットを印刷しました。

美しい外観、均一な品質、低価格

多彩な仕様の製品をロストワックス製法で製造。透視式はもとより、フラッパー式、ボール式、ノズル式をご用意しました。それぞれ保護カバー付きもお選びいただけます。

YouTube

お客様へのお願い

お問い合わせの際は、製品名、口径、材質、接続のほか、ご利用になる流体と温度も併せてお伝えください。また、テストレポートやミルシートのご用命は、商品のご注文までにお願いいたします。

取付例

流れ方向に制限がありません		流れ方向に制限があります	
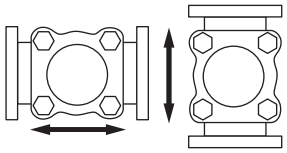	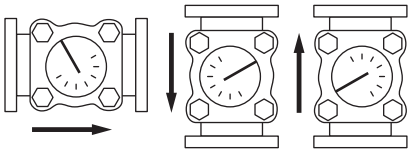	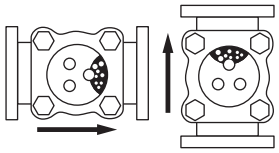	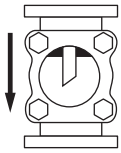
透視式	フラッパー式	ボール式	ノズル式

ランタン式サイトグラス

FG シリーズ

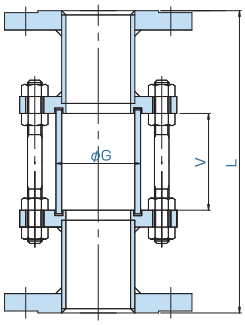

基本仕様

接　続	本体材質	最高使用圧力	最高使用温度
JIS 10kRF	SUS304 SUS316 SUS316L	0.5MPa 125A 以上 0.3MPa	80℃
JPI 150LbRF			
JIS 10kRF	SGP (STPY)		
JPI 150LbRF			

寸法表

SIZE		L	V	G
15	1/2	220	80	30
20	3/4	220	80	35
25	1	220	80	45
40	1 1/2	220	80	60
50	2	250	80	70
65	2 1/2	250	80	80
80	3	250	80	100
100	4	250	80	120
125	5	250	80	150
150	6	280	80	180

上記の寸法は、JIS 10k規格品の標準寸法です。
その他の規格品はお問い合わせください。

材質

	本　体	ガラス	ガスケット
10FG-3-04	SUS304	耐熱ガラス	FPM
10FG-3-06	SUS316	耐熱ガラス	FPM
10FG-3-06L	SUS316L	耐熱ガラス	FPM

●面間など、ご要望に応じて製作いたします。

注意　配管応力におけるねじれ、圧縮、引張りや急激な温度変化が加わるとガラスが破損する恐れがあります。

FG シリーズ(ウェハー型)

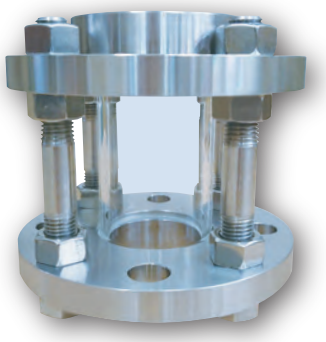

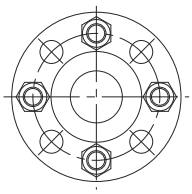

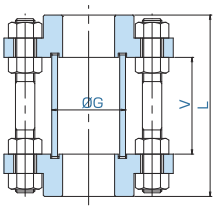

基本仕様

接　続	本体材質	最高使用圧力	最高使用温度
JIS 10kRF	SUS304 SUS316 SUS316L	0.5MPa	80℃
JPI 150LbRF			
JIS 10kRF	SGP (STPY)		
JPI 150LbRF			

寸法表

SIZE		L	V	G
15	1/2	150	80	35
20	3/4	150	80	40
25	1	150	80	45
40	1 1/2	150	80	60
50	2	150	80	70
65	2 1/2	150	80	80

上記の寸法は、JIS 10k規格品の標準寸法です。
その他の規格品はお問い合わせください。

材質

	本　体	ガラス	ガスケット
10FG-5-04	SUS304	耐熱ガラス	FPM
10FG-5-06	SUS316	耐熱ガラス	FPM
10FG-5-06L	SUS316L	耐熱ガラス	FPM

●面間など、ご要望に応じて製作いたします。

注意　配管応力におけるねじれ、圧縮、引張りや急激な温度変化が加わるとガラスが破損する恐れがあります。

鋼板製サイトグラス

FGP シリーズ

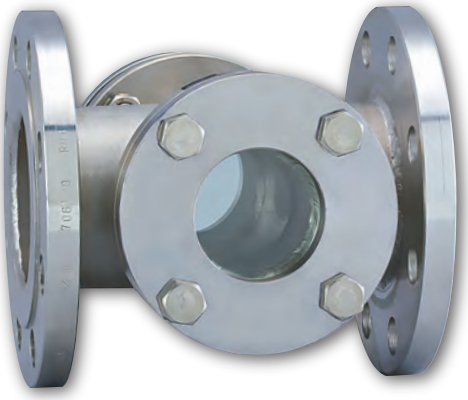

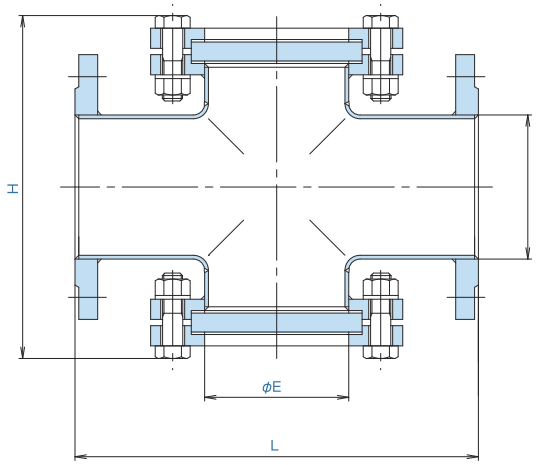

型式コード表

□ F G P − □ □

鋼板製サイトグラス

記号	接続規格
10	JIS 10K
150	JPI 150Lb

記号	材 質
SP	SGP
PG	STPG
04	SUS304
06	SUS316
06L	SUS316L

基本仕様

接 続	本体材質	最高使用圧力	最高使用温度
JIS 10kRF	SUS304 SUS316 SUS316L	1.0MPa 200A 以上 0.5MPa	150℃
JPI 150LbRF			
JIS 10kRF	SGP (STPY)		100℃
JPI 150LbRF			

材質

	本 体	ガラス
10FGP-04	SUS304	強化ガラス
10FGP-SP	SGP	強化ガラス

●接続規格、流体、使用圧力、使用温度に合わせて製作いたします。
●面間など、ご要望に応じて製作いたします。

寸法表

SIZE		L	H	E
15	1/2	170	130	34
20	3/4	170	140	34
25	1	170	140	34
40	1 1/2	200	190	49
50	2	220	220	61
65	2 1/2	270	230	77
80	3	270	250	90
100	4	320	280	115
125	5	380	330	141
150	6	420	370	166
200	8	500	420	218
250	10	550	480	218
300	12	600	540	270

上記の寸法は、JIS 10k規格品の標準寸法です。
その他の規格品はお問い合わせください。

鋼板製ジャケット式サイトグラス

FGPSJ シリーズ

■セミジャケット

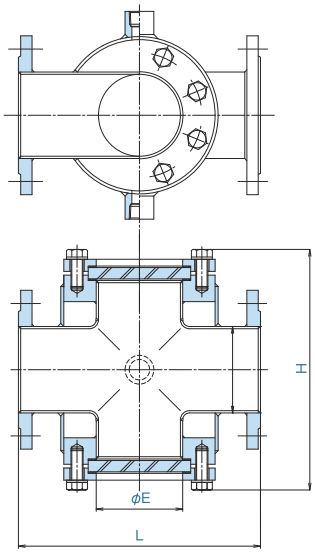

50A～100A

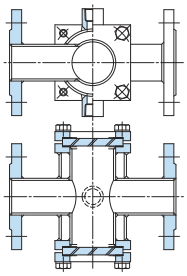

15A～40A

基本仕様

接　続	本体材質	最高使用圧力	最高使用温度
JIS 10kRF	SUS304 SUS316 SUS316L	1.0MPa	150℃
JPI 150LbRF			
JIS 10kRF	SGP (STPY)		100℃
JPI 150LbRF			

寸法表

SIZE		L	H	E
15	1/2	170	136	34
20	3/4	170	136	34
25	1	200	169	49
40	1 1/2	220	190	61
50	2	240	242	61
65	2 1/2	290	262	77
80	3	290	289	90
100	4	320	320	115

上記の寸法は、JIS 10k規格品の標準寸法です。
その他の規格品はお問い合わせください。

材質

	本　体	ガラス	ガスケット
10FGPSJ-04	SUS304	強化ガラス	PTFE
10FGPSJ-SP	SGP	強化ガラス	PTFE

●接続規格、流体、使用圧力、使用温度に合わせて製作いたします。
●面間など、ご要望に応じて製作いたします。

FGPFJ シリーズ

■フルジャケット

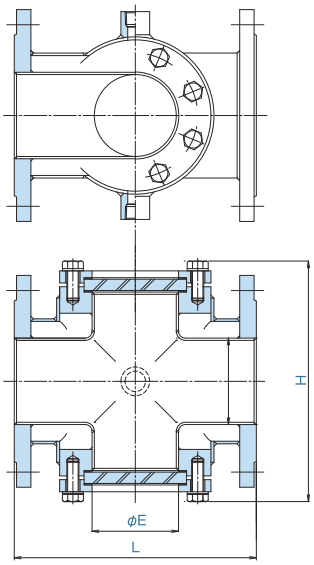

50Ax80A～100Ax150A

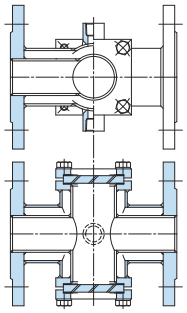

15Ax40A～40Ax65A

基本仕様

接　続	本体材質	最高使用圧力	最高使用温度
JIS 10kRF	SUS304 SUS316 SUS316L	1.0MPa	150℃
JPI 150LbRF			
JIS 10kRF	SGP (STPY)		100℃
JPI 150LbRF			

寸法表

SIZE		L	H	E	F×T
15× 40	1/2 ×1 1/2	170	136	34	50× 6
20× 40	3/4 ×1 1/2	170	136	34	50× 6
25× 50	1 × 2	200	169	49	65× 8
40× 65	1 1/2×2 1/2	220	190	61	80×10
50× 80	2 × 3	240	242	61	80×10
65×100	2 1/2× 4	290	262	77	95×12
80×125	3 × 5	290	289	90	110×12
100×150	4 × 6	320	320	115	135×15

上記の寸法は、JIS 10k規格品の標準寸法です。
その他の規格品はお問い合わせください。

材質

	本　体	ガラス	ガスケット
10FGPFJ-04	SUS304	強化ガラス	PTFE
10FGPFJ-SP	SGP	強化ガラス	PTFE

●接続規格、流体、使用圧力、使用温度に合わせて製作いたします。
●面間など、ご要望に応じて製作いたします。

サイトグラス特殊仕様

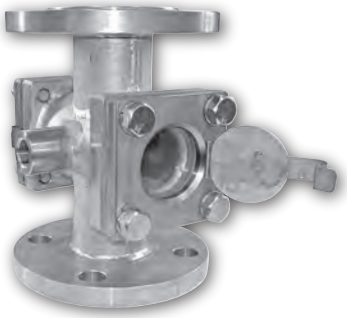

ジャケット付サイトグラス

ブロックより切削加工

低温仕様サイトグラス

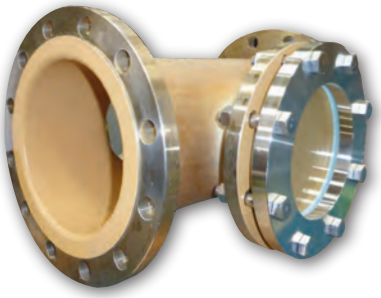

PFAライニングサイトグラス

ランタン式サイトグラス　ヒンジカバー付

ランタン式サイトグラス　保護カバー付

ランタン式サイトグラス　樹脂カバー付

GAUGE VALVE
BALL VALVE

ゲージバルブ/ボールバルブ

P60▶P65

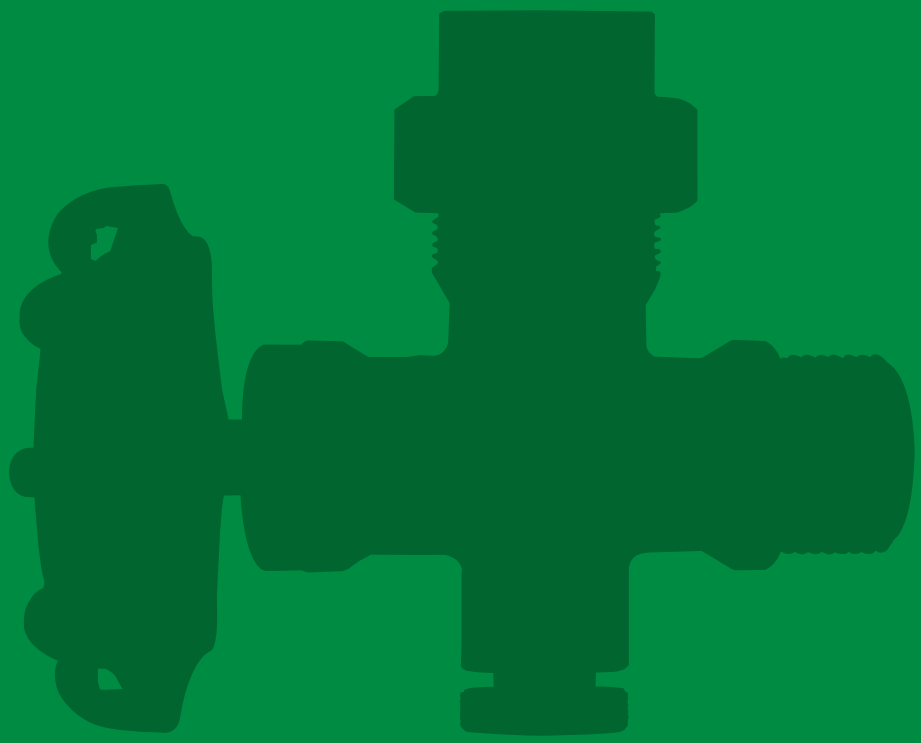

捻込ゲージバルブ

GVS−P−R−14、GVS−BP−R−14、GVS−BB−R−14

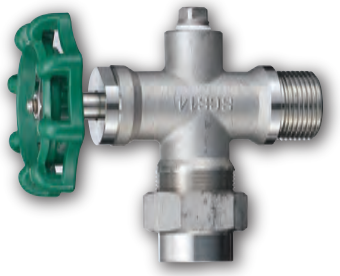

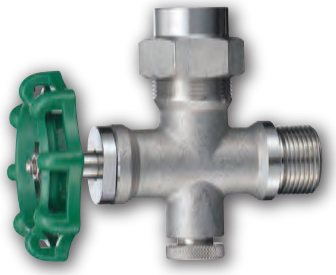

■GVS-P-R-14
プラグ弁付

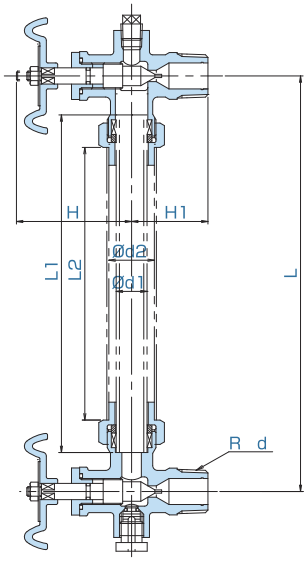

■GVS-BP-R-14
ボールチャッキ付
プラグ弁付

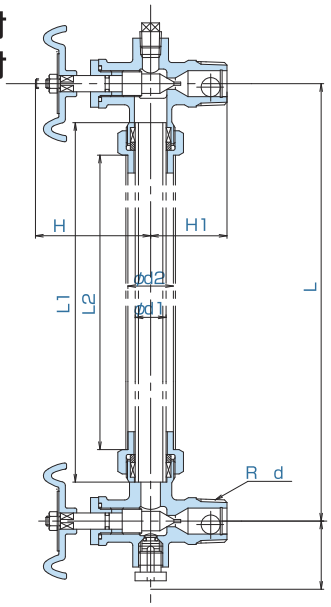

■GVS-BB-R-14
ボールチャッキ付
ボール弁付

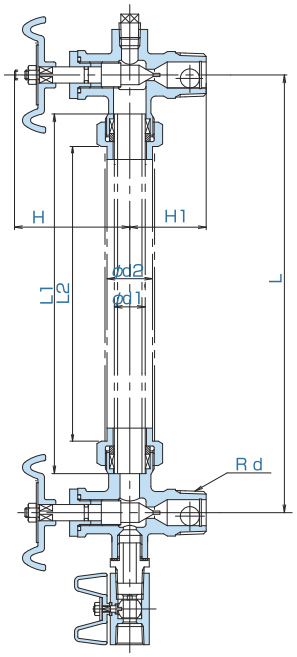

基本仕様

接　　続	ねじ込み R
最高使用圧力	0.5MPa
最高使用温度	常温
本 体 材 質	SCS14
O リ ン グ	EPDM

ご使用になる流体、温度、圧力などの条件によりガラス製のゲージ管をご使用いただけないことがあります。

寸法表

SIZE		H	H_1	d_1	d_2	L_1	L_2
10	3/8	59	38	12	22	L-47	L-80
15	1/2	59	38	12	22	L-47	L-80
20	3/4	74	47	19	28	L-48	L-87

特長

- ●耐食性の高いSCS14/SUS316を使用しています。
- ●チャッキ弁用ボールはPTFEを使用しています。
- ●パッキン材質は変更できます。
- ●ゲージ管、保護管は別売です。P64をご覧ください。
- ●L=1500以上は中間継手をご使用ください。P64をご覧ください。

フランジ式ゲージバルブ

10GVF−BP−14、10GVF−BB−14

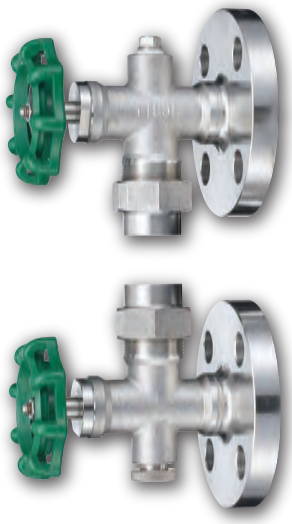

■10GVF-BP-14
ボールチャッキ付
プラグ弁付

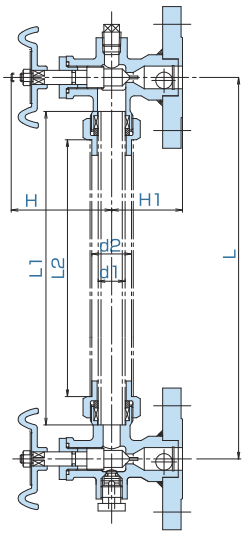

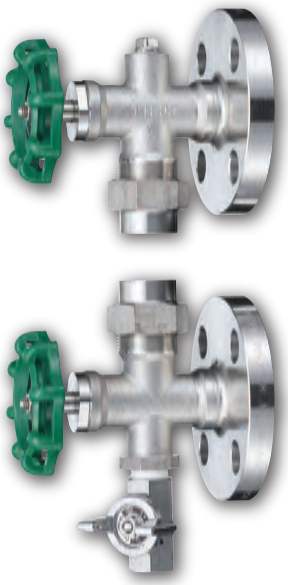

■10GVF-BB-14
ボールチャッキ付
ボール弁付

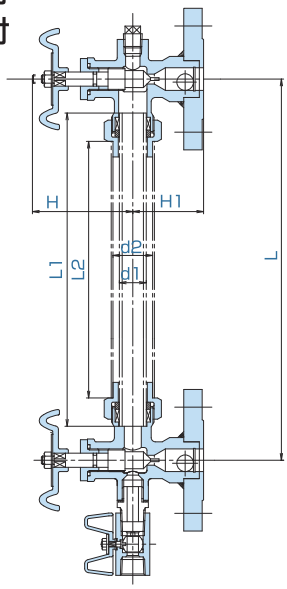

基本仕様

接　　続	フランジ形 JIS10k RF
最高使用圧力	0.5MPa
最高使用温度	常温
本 体 材 質	SCS14
O リ ン グ	EPDM

ご使用になる流体、温度、圧力などの条件によりガラス製のゲージ管をご使用いただけないことがあります。

寸法表

SIZE		H	H_1	d_1	d_2	L_1	L_2
10	3/8	59	41	12	22	L-47	L-80
15	1/2	59	41	12	22	L-47	L-80
20	3/4	74	50	19	28	L-48	L-87
25	1	74	50	19	28	L-48	L-87

特長

- ●耐食性の高いSCS14/SUS316を使用しています。
- ●チャッキ弁用ボールはPTFEを使用しています。
- ●パッキン材質は変更できます。
- ●ゲージ管、保護管は別売です。P64をご覧ください。
- ●L=1500以上は中間継手をご使用ください。P64をご覧ください。

PTFEパッキン仕様ゲージバルブ(フランジ式)

10GVF−BB−T−14

■10GVF-BB-T-14
ボールチャッキ付
ボール弁付

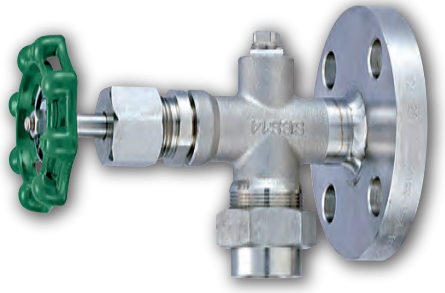

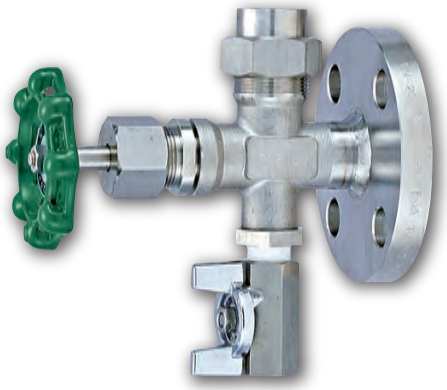

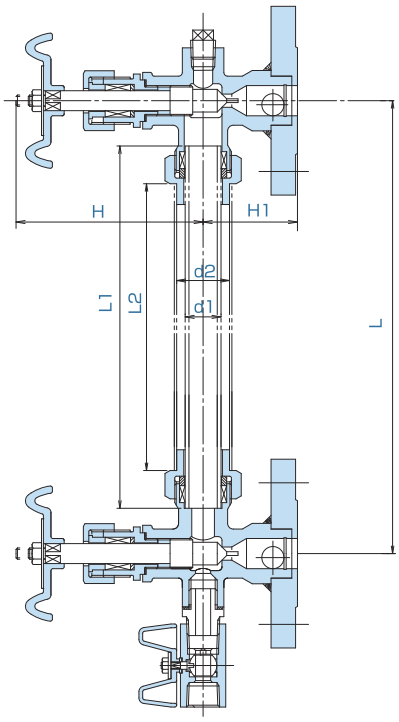

写真、図面はフランジ式です。捻込式も製作いたします。
捻込式のH寸法は、フランジ式と同じです。
その他の寸法は、捻込、またはフランジ式で共通です(P59、P60をご覧ください)。

基本仕様

接　　続	JIS10kRF
最高使用圧力	0.5MPa
最高使用温度	常温

材質

	本　体	フロート	シートパッキン
10GVF-BB-T-14	SCS14	PTFE	PTFE

ご使用になる流体、温度、圧力などの条件によりガラス製のゲージ管をご使用いただけないことがあります。

寸法表(フランジ式)

SIZE		H	H_1	d_1	d_2	L_1	L_2
10	3/8	89	41	12	22	L-47	L-80
15	1/2	89	41	12	22	L-47	L-80
20	3/4	102	50	19	28	L-48	L-87
25	1	102	50	19	28	L-48	L-87

特長
- ●耐食性の高いSCS14/SUS316を使用しています。
- ●パッキンとチャッキ弁用ボールには耐食性の高いPTFEを使用しています。
- ●ゲージ管、保護管は別売です。P64をご覧ください。
- ●L=1500以上は中間継手をご使用ください。P64をご覧ください。

ゲージ管、保護管、中間継手

ゲージ管、保護管の仕様

●ゲージ管
材質：ガラス、アクリル、透明塩ビ、PTFE、ポリカーボネート
ガラス管は赤線入りもございます。

●保護管
材質：ステンレス（塗装無し）、真鍮（塗装無し）、鉄（シルバー色、ラッカー塗装）

ゲージ管、保護管をご注文の際は、ご使用になるゲージバルブのサイズ、および取り付け部の中心間の距離（L）をお知らせください。
ゲージ管や保護管の材質、長さによっては納期を頂くことがあります。

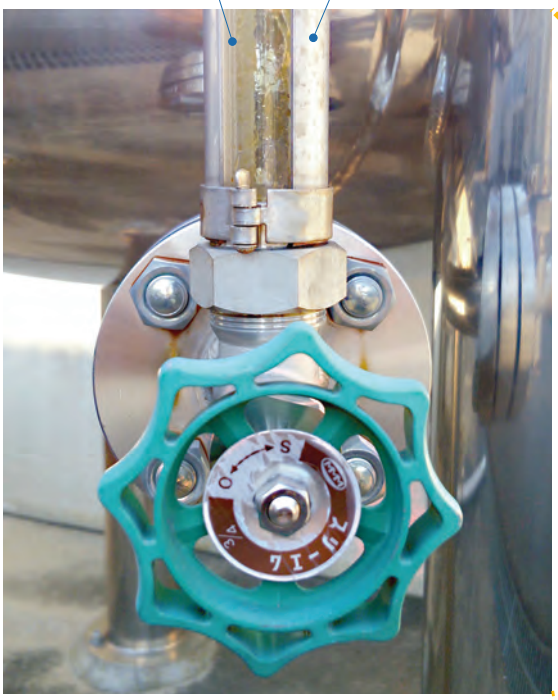

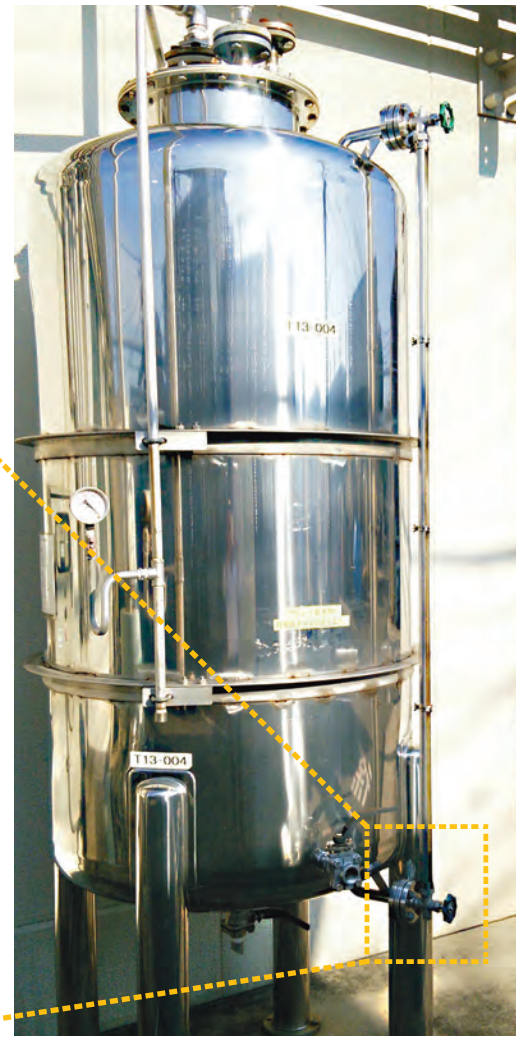

中間継手

●L=1500以上は中間継手をご使用ください。

10K 20Aフランジ付中間継手

捻込ボールバルブ(レデュースドボア)

SBR (SCS13A)、SBRM (SCS14A)

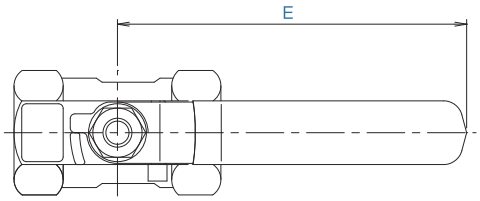

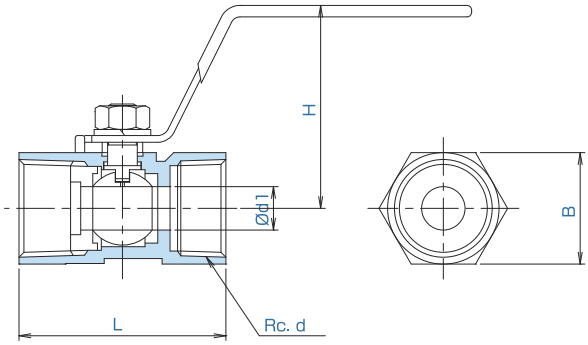

基本仕様

接　　続	ねじ込Rc
最高使用圧力	下記『圧力ー温度基準』による
最高使用温度	
ボ　ア　径	レデュースドボア

材質

	本　体	ボール	ボールシート
SBR	SCS13A	SUS304	PTFE
SBRM	SCS14A	SUS316	PTFE

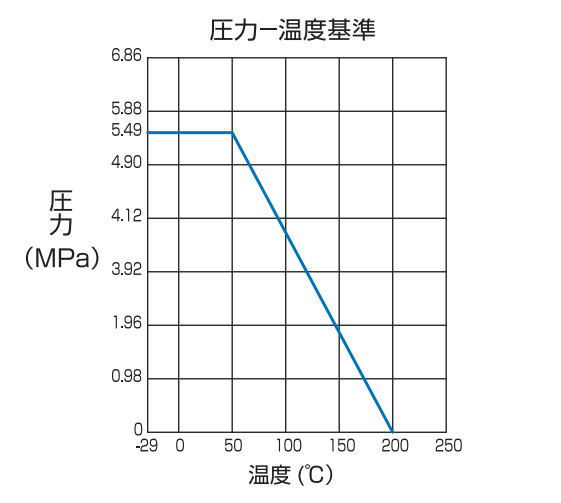

寸法表（SBR）

SIZE		d1	L	B	H	E
8	1/4	5	39	17	38	70
10	3/8	7	44	21	38	85
15	1/2	9.2	56.5	25	42	95
20	3/4	12.5	58	32	45	95
25	1	15	71	38	52	115
32	1 1/4	20	78	49	55	115
40	1 1/2	25	83	53	60	140
50	2	32	100	65	70	140

寸法表（SBRM）

SIZE		d1	L	B	H	E
8	1/4	5	39	17	38	70
10	3/8	7	44	21	33	68
15	1/2	9	58	25	42	78
20	3/4	12.5	58	32	45	95
25	1	15	71	38	52	115
32	1 1/4	20	78	49	55	115
40	1 1/2	25	83	53	60	140
50	2	32	100	65	70	140

特長

●脱脂処理も可能です。

製品保証について

【保証適用対象】

日本国内で販売され、製造番号、あるいは製造年月の確認ができる当社製品であり、当社の責に帰すべき事由による故障や不具合が認められる場合は、下記に示す保証期間と条件により修理、又は交換をいたします。なお、特注仕様の製品などは、保証範囲を別途に定めることがあります。

【保証範囲】

当社製品の保証期間は、出荷から 12 ヶ月以内とさせていただきます。

ただし、以下の事項に該当する場合は、この保証範囲から除外させていただきます。

1. 取扱説明書などに示した、点検・保守・整備・運用方法が守られなかったことに起因する不具合
2. 取扱説明書などの規定を満たさない保管・使用条件、あるいは仕様・性能の限度を超えた接続、使用に起因する不具合
3. 製品の改造や部品の変更に起因する不具合
4. 天災、火災、公害・塩害、衝突・転倒・落下などの事故に起因する不具合
5. 凍結・異物に起因する不具合
6. 機能や性能に影響を及ぼさない傷、汚れ、変形、変色、微振動や作動音などの現象
7. 消耗部品の磨耗
8. 上記以外の原因によって生じた当社の責に帰するこができない故障や不具合

【免責事項】

- 当資料の記載内容は、当社、又は第三者の特許、著作、知的財産権について許諾するものではありません。
- 製品の使用に起因した第三者の特許、著作、知的財産権への侵害、又はこれらの係争に対して、当社は一切の責任を負いません。
- 当社製品の全部、又は一部の改造、複製などの行為により生じた損害に対して、当社は一切の責任を負いません。
- 直接的に生命や身体に危害を及ぼす可能性のある機器、多大な物的損害を発生させるおそれのある機器など、当社が意図しない用途に当社製品を使用したことによって生じた損害に対して、当社は一切の責任を負いません。
- RoHS 指令など、適用される環境関連法令を遵守しないことにより生じた損害に関して、当社は一切の責任を負いません。
- 当社製品の転売、貸与などを含め、規定の条件を逸脱して使用されたことにより生じた損害には、当社は一切その責任を負わず、当社への請求に対しても免責をいただきます。

【その他の注意事項】

- 当社製品を輸出、販売又は移転などをする場合は、「外国為替及び外国貿易法」および適用される外国の輸出管理関連法規を遵守し、必要な手続きを行ってください。
- 国内外の法令および規則により製造・使用・販売が禁止されている機器、およびこれらの搬送手段などを実現する目的で使用せず、かつ、第三者に譲渡、輸出、あるいは使用の許諾をしないでください。
- 製品を受け取りの際は、必ず担当運送業者の立会のもとで、き損の有無をご確認ください。
- 当資料の全部又は一部を当社の文書による事前の承諾を得ることなく転載又は複製することを禁じます。
- 当資料に記載されている商品の外観･仕様･価格などは商品改良のために予告なく変更することがあります。予めご了承ください。記載された情報又は当社製品に関するご不明点はお問い合わせください。

会社概要

社　　名	スリーエム工業株式会社
所　在　地	〒550-0025 大阪市西区九条南４丁目３番 15 号
T　E　L	06-6583-3888（代表）
F　A　X	06-6583-3223
e - m a i l	mmm@three-mmm.co.jp
Web サイト	https://www.three-mmm.co.jp/
創　　業	昭和 46 年 10 月 1 日（1971 年）
設　　立	昭和 50 年 6 月 21 日（1975 年）
資　本　金	7,000 万円
代　表　者	代表取締役　奥野 秀郎
取 引 銀 行	三井住友銀行　立売堀支店 みずほ銀行　　九条支店 阿波銀行　　西大阪支店

東京営業所

所　在　地	〒103-0004 東京都中央区東日本橋２丁目 28 番４号 東日本橋中央ビル３階
T　E　L	03-5822-6333
F　A　X	03-5822-6334

テクニカルセンター

スリーエム工業株式会社テクニカルセンターでは、お客様のニーズにあった高品質な製品提供を目的に、『技術開発』『製品設計』『完成検査』の機能を集約させています。

所　在　地	〒550-0025 大阪市西区九条南４丁目４番 18 号
T　E　L	06-6583-3889（テクニカルセンター代表）
F　A　X	06-6583-5911

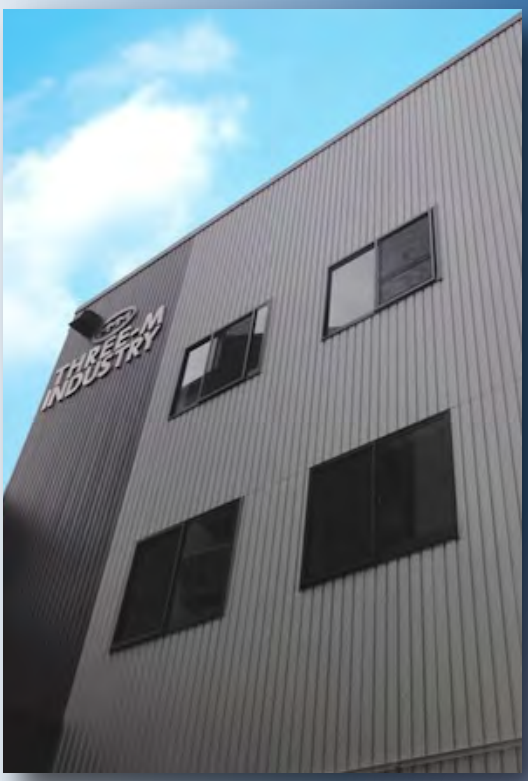

金属分析装置（PMI）

検査場

スリーエム工業株式会社

〈本 社〉
〒550-0025　大阪市西区九条南4丁目3番15号
TEL 06-6583-3888　FAX 06-6583-3223
e-mail mmm@three-mmm.co.jp

〈東京営業所〉
〒103-0004 東京都中央区東日本橋2丁目28番4号（東日本橋中央ビル3階）
TEL 03-5822-6333　FAX 03-5822-6334

https://www.three-mmm.co.jp/

■お問い合せ

●この印刷物の記載内容は2024年3月現在のものです。内容を予告なく変更する場合があります。
●この印刷物は環境に配慮した「植物油インキ」、「FSC認証紙」を使用しています。

ミックス
責任ある木質資源を使用した紙
FSC® C000000

VEGETABLE OIL INK

Cat.No.2403